ฉบับร่าง

ลงวันที่ - ๔ มิ.ย. ๒๕๖๔

ประกาศกรมทางหลวง โดยศูนย์สร้างและบูรณะสะพานที่ ๓ (ปทุมธานี)

เรื่อง ประกวดราคาจ้างก่อสร้างงานซ่อมโครงสร้างสะพาน โครงการงานกิจกรรมบำรุงรักษาสะพาน ทางหลวงหมายเลข ๓๔๖ ตอนควบคุม ๐๒๐๒ ตอน แยกนพวงศ์ - บางเลน ระหว่าง กม.๓๓+๗๗๗ - กม.๔๑+๕๖๖ ด้วยวิธีประกวดราคาอิเล็กทรอนิกส์ (e-bidding)

กรมทางหลวง โดยศูนย์สร้างและบูรณะสะพานที่ ๓ (ปทุมธานี) **มีความประสงค์จะ** ประกวดราคาจ้างก่อสร้างงานซ่อมโครงสร้างสะพาน โครงการงานกิจกรรมบำรุงรักษาสะพาน ทางหลวงหมายเลข ๓๔๖ ตอนควบคุม ๐๒๐๒ ตอน แยกนพวงศ์ - บางเลน ระหว่าง กม.๓๓+๗๗๗ - กม.๔๑+๕๖๖ ด้วยวิธีประกวดราคาอิเล็กทรอนิกส์ (e-bidding) ราคากลางของงานก่อสร้างในการประกวดราคาครั้งนี้เป็นเงินทั้งสิ้น ๙,๕๘๒,๐๔๖.๔๓ บาท (เก้าล้านห้าแสนแปดหมื่นสองพันสี่สิบหกบาทสี่สิบสามสตางค์)

ผู้ยื่นข้อเสนอจะต้องมีคุณสมบัติ ดังต่อไปนี้

๑. มีความสามารถตามกฎหมาย

๒. ไม่เป็นบุคคลล้มละลาย

๓. ไม่อยู่ระหว่างเลิกกิจการ

๔. ไม่เป็นบุคคลซึ่งอยู่ระหว่างถูกระงับการยื่นข้อเสนอหรือทำสัญญากับหน่วยงานของรัฐไว้ชั่วคราว เนื่องจากเป็นผู้ที่ไม่ผ่านเกณฑ์การประเมินผลการปฏิบัติงานของผู้ประกอบการตามระเบียบที่รัฐมนตรีว่าการกระทรวงการคลังกำหนดตามที่ประกาศเผยแพร่ในระบบเครือข่ายสารสนเทศของกรมบัญชีกลาง

๕. ไม่เป็นบุคคลซึ่งถูกระบุชื่อไว้ในบัญชีรายชื่อผู้ทิ้งงานและได้แจ้งเวียนชื่อให้เป็นผู้ทิ้งงานของหน่วยงานของรัฐในระบบเครือข่ายสารสนเทศของกรมบัญชีกลาง ซึ่งรวมถึงนิติบุคคลที่ผู้ทิ้งงานเป็นหุ้นส่วนผู้จัดการ กรรมการผู้จัดการ ผู้บริหาร ผู้มีอำนาจในการดำเนินงานในกิจการของนิติบุคคลนั้นด้วย

๖. มีคุณสมบัติและไม่มีลักษณะต้องห้ามตามที่คณะกรรมการนโยบายการจัดซื้อจัดจ้างและการบริหารพัสดุภาครัฐกำหนดในราชกิจจานุเบกษา

๗. เป็นนิติบุคคลผู้มีอาชีพรับจ้างงานที่ประกวดราคาอิเล็กทรอนิกส์ดังกล่าว

๘. ไม่เป็นผู้มีผลประโยชน์ร่วมกันกับผู้ยื่นข้อเสนอราคารายอื่นที่เข้ายื่นข้อเสนอให้แก่กรมทางหลวง โดยศูนย์สร้างและบูรณะสะพานที่ ๓ (ปทุมธานี) ณ วันประกาศประกวดราคาอิเล็กทรอนิกส์ หรือไม่เป็นผู้กระทำการอันเป็นการขัดขวางการแข่งขันราคาอย่างเป็นธรรม ในการประกวดราคาอิเล็กทรอนิกส์ครั้งนี้

๙. ไม่เป็นผู้ได้รับเอกสิทธิ์หรือความคุ้มกัน ซึ่งอาจปฏิเสธไม่ยอมขึ้นศาลไทย เว้นแต่รัฐบาลของผู้ยื่นข้อเสนอได้มีคำสั่งให้สละเอกสิทธิ์และความคุ้มกันเช่นว่านั้น

๑๐. เป็นผู้ประกอบการที่ขึ้นทะเบียนงานก่อสร้างสาขา งานก่อสร้างสะพาน ตั้งแต่ ชั้น ๓ ขึ้นไป ประเภทหลักเกณฑ์คุณสมบัติทั่วไป คุณสมบัติเฉพาะ และคุณสมบัติเฉพาะอื่น ๆ ไว้กับกรมบัญชีกลาง **หรือสาขางานก่อสร้างทางและสะพานพิเศษ ชั้นพิเศษ ประเภทคุณสมบัติทั่วไป คุณสมบัติเฉพาะ และคุณสมบัติเฉพาะอื่นๆ ไว้กับกรมบัญชีกลาง**

๑๑. ผู้ยื่นข้อเสนอที่ยื่นข้อเสนอในรูปแบบของ "กิจการร่วมค้า" ต้องมีคุณสมบัติ ดังนี้

กรณีที่ข้อตกลงฯ กำหนดให้ผู้เข้าร่วมค้ารายใดรายหนึ่งเป็นผู้เข้าร่วมค้าหลัก ข้อตกลงฯ จะต้องมีการกำหนดสัดส่วนหน้าที่ และความรับผิดชอบในปริมาณงาน สิ่งของ หรือมูลค่าตามสัญญาของผู้เข้าร่วมค้าหลักมากกว่าผู้เข้าร่วมค้ารายอื่นทุกราย

กรณีที่ข้อตกลงฯ กำหนดให้ผู้เข้าร่วมค้ารายใดรายหนึ่งเป็นผู้เข้าร่วมค้าหลัก กิจการร่วมค้านั้นต้องใช้ผลงานของผู้เข้าร่วมค้าหลักรายเดียวเป็นผลงานของกิจการร่วมค้าที่ยื่นข้อเสนอ

กรณีที่ข้อตกลงฯ กำหนดให้ผู้เข้าร่วมค้ารายใดรายหนึ่งเป็นผู้เข้าร่วมค้าหลัก ผู้เข้าร่วมค้าหลักจะต้องเป็นผู้ประกอบการที่ขึ้นทะเบียนไว้กับกรมบัญชีกลาง ในส่วนของผู้เข้าร่วมค้าที่ไม่ใช่ผู้เข้าร่วมค้าหลักจะเป็นผู้ประกอบการที่ขึ้นทะเบียนในสาขางานก่อสร้างไว้กับกรมบัญชีกลางหรือไม่ก็ได้

สำหรับข้อตกลงฯ ที่ไม่ได้กำหนดให้ผู้เข้าร่วมค้ารายใดเป็นผู้เข้าร่วมค้าหลัก ผู้เข้าร่วมค้าทุกรายจะต้องมีคุณสมบัติครบถ้วนตามเงื่อนไขที่กำหนดไว้ในเอกสารเชิญชวน

๑๒. ผู้ยื่นข้อเสนอต้องลงทะเบียนในระบบจัดซื้อจัดจ้างภาครัฐด้วยอิเล็กทรอนิกส์ (Electronic Government Procurement : e - GP) ของกรมบัญชีกลาง

ผู้ยื่นข้อเสนอต้องยื่นข้อเสนอและเสนอราคาทางระบบจัดซื้อจัดจ้างภาครัฐด้วยอิเล็กทรอนิกส์ ในวันที่ ..... ระหว่างเวลา ..... น. ถึง ..... น.

ผู้สนใจสามารถขอซื้อเอกสารประกวดราคาด้วยอิเล็กทรอนิกส์ ในราคาชุดละ ๑,๐๐๐.๐๐ บาท ผ่านทางระบบจัดซื้อจัดจ้างภาครัฐด้วยอิเล็กทรอนิกส์และชำระเงินผ่านทางธนาคาร ตั้งแต่วันที่ ..... ถึงวันที่ ..... โดยดาวน์โหลดเอกสารผ่านทางระบบจัดซื้อจัดจ้างภาครัฐด้วยอิเล็กทรอนิกส์ ได้ภายหลังจากชำระเงินเป็นที่เรียบร้อยแล้วจนถึงก่อนวันเสนอราคา

ผู้สนใจสามารถดูรายละเอียดได้ที่เว็บไซต์ www.doh.go.th หรือ www.gprocurement.go.th หรือสอบถามทางโทรศัพท์หมายเลข ๐-๒๕๙๘-๙๓๕๕,๐-๒๕๙๘-๙๓๕๗ ในวันและเวลาราชการ

ประกาศ ณ วันที่ มิถุนายน พ.ศ. ๒๕๖๔

(นายสมบัติ ประภพรัตนกุล)

ผู้อำนวยการศูนย์สร้างและบูรณะสะพานที่ ๓

ปฏิบัติราชการแทน อธิบดีกรมทางหลวง

หมายเหตุ ผู้ประกอบการสามารถจัดเตรียมเอกสารประกอบการเสนอราคา (เอกสารส่วนที่ ๑ และเอกสารส่วนที่ ๒) ในระบบ e-GP ได้ตั้งแต่วันที่ซื้อเอกสารจนถึงวันเสนอราคา

เอกสารประกวดราคาจ้างก่อสร้างด้วยการประกวดราคาอิเล็กทรอนิกส์ (e-bidding)

เลขที่ .....

การจ้างก่อสร้างงานซ่อมโครงสร้างสะพาน โครงการงานกิจกรรมบำรุงรักษาสะพาน ทางหลวงหมายเลข ๓๔๖ ตอนควบคุม ๐๒๐๒ ตอน แยกนพวงศ์ - บางเลน ระหว่าง กม.๓๓+๗๗๗ - กม.๔๑+๕๖๖

ตามประกาศ กรมทางหลวง โดยศูนย์สร้างและบูรณะสะพานที่ ๓ (ปทุมธานี)

ลงวันที่ มิถุนายน ๒๕๖๔

กรมทางหลวง โดยศูนย์สร้างและบูรณะสะพานที่ ๓ (ปทุมธานี) ซึ่งต่อไปนี้เรียกว่า "กรม" มีความประสงค์จะ ประกวดราคาจ้างก่อสร้าง งานซ่อมโครงสร้างสะพาน โครงการงานกิจกรรมบำรุงรักษาสะพาน ทางหลวงหมายเลข ๓๔๖ ตอนควบคุม ๐๒๐๒ ตอน แยกนพวงศ์ - บางเลน ระหว่าง กม.๓๓+๗๗๗ - กม.๔๑+๕๖๖ ณ ต.คลองขวาง อ.ไทรน้อย จ.นนทบุรี ด้วยวิธีประกวดราคาอิเล็กทรอนิกส์ (e-bidding) โดยมีข้อแนะนำและข้อกำหนดดังต่อไปนี้

๑. เอกสารแนบท้ายเอกสารประกวดราคาอิเล็กทรอนิกส์

๑.๑ แบบรูปและรายการละเอียด

๑.๒ แบบใบเสนอราคาที่กำหนดไว้ในระบบจัดซื้อจัดจ้างภาครัฐด้วยอิเล็กทรอนิกส์

๑.๓ สัญญาจ้างก่อสร้าง

๑.๔ แบบหนังสือค้ำประกัน

(๑) หลักประกันการเสนอราคา

(๒) หลักประกันสัญญา

(๓) หลักประกันการรับเงินค่าจ้างล่วงหน้า

(๔) หลักประกันผลงาน

๑.๕ สูตรการปรับราคา

๑.๖ บทนิยาม

(๑) ผู้ที่มีผลประโยชน์ร่วมกัน

(๒) การขัดขวางการแข่งขันอย่างเป็นธรรม

๑.๗ แบบบัญชีเอกสารที่กำหนดไว้ในระบบจัดซื้อจัดจ้างภาครัฐด้วยอิเล็กทรอนิกส์

(๑) บัญชีเอกสารส่วนที่ ๑

(๒) บัญชีเอกสารส่วนที่ ๒

๑.๘ รายการงานและเงื่อนไขที่ผู้รับจ้างต้องรับผิดชอบในความชำรุดบกพร่องของงานจ้างหรือความเสียหายภายในกำหนดเวลา

๑.๙ เงื่อนไขการเสนอแผนการทำงาน

๑.๑๐ การจ้างช่วง

๑.๑๑ ใบแจ้งปริมาณงานและราคา

๑.๑๒ แผนการใช้พัสดุที่ผลิตภายในประเทศและแผนการใช้เหล็กที่ผลิตภายในประเทศ

๑.๑๓ รายละเอียดและหลักเกณฑ์งานบริหารการจราจรในระหว่างการก่อสร้าง

.....ฯลฯ.....

๒. คุณสมบัติของผู้ยื่นข้อเสนอ

๒.๑ มีความสามารถตามกฎหมาย

๒.๒ ไม่เป็นบุคคลล้มละลาย

๒.๓ ไม่อยู่ระหว่างเลิกกิจการ

๒.๔ ไม่เป็นบุคคลซึ่งอยู่ระหว่างถูกระงับการยื่นข้อเสนอหรือทำสัญญากับหน่วยงานของรัฐไว้ชั่วคราว เนื่องจากเป็นผู้ที่ไม่ผ่านเกณฑ์การประเมินผลการปฏิบัติงานของผู้ประกอบการตามระเบียบที่รัฐมนตรีว่าการกระทรวงการคลังกำหนดตามที่ประกาศเผยแพร่ในระบบเครือข่ายสารสนเทศของกรมบัญชีกลาง

๒.๕ ไม่เป็นบุคคลซึ่งถูกระบุชื่อไว้ในบัญชีรายชื่อผู้ทิ้งงานและได้แจ้งเวียนชื่อให้เป็นผู้ทิ้งงานของหน่วยงานของรัฐในระบบเครือข่ายสารสนเทศของกรมบัญชีกลาง ซึ่งรวมถึงนิติบุคคลที่ผู้ทิ้งงานเป็นหุ้นส่วนผู้จัดการ กรรมการผู้จัดการ ผู้บริหาร ผู้มีอำนาจในการดำเนินงานในกิจการของนิติบุคคลนั้นด้วย

๒.๖ มีคุณสมบัติและไม่มีลักษณะต้องห้ามตามที่คณะกรรมการนโยบายการจัดซื้อจัดจ้างและการบริหารพัสดุภาครัฐกำหนดในราชกิจจานุเบกษา

๒.๗ เป็นนิติบุคคลผู้มีอาชีพรับจ้างงานที่ประกวดราคาอิเล็กทรอนิกส์ดังกล่าว

๒.๘ ไม่เป็นผู้มีผลประโยชน์ร่วมกันกับผู้ยื่นข้อเสนอรายอื่นที่เข้ายื่นข้อเสนอให้แก่ กรม ณ วันประกาศประกวดราคาอิเล็กทรอนิกส์ หรือไม่เป็นผู้กระทำการอันเป็นการขัดขวางการแข่งขันอย่างเป็นธรรม ในการประกวดราคาอิเล็กทรอนิกส์ครั้งนี้

๒.๙ ไม่เป็นผู้ได้รับเอกสิทธิ์หรือความคุ้มกัน ซึ่งอาจปฏิเสธไม่ยอมขึ้นศาลไทย เว้นแต่รัฐบาลของผู้ยื่นข้อเสนอได้มีคำสั่งให้สละเอกสิทธิ์และความคุ้มกันเช่นว่านั้น

๒.๑๐ เป็นผู้ประกอบการที่ขึ้นทะเบียนงานก่อสร้างสาขางานก่อสร้างสะพานตั้งแต่ ชั้น ๓ ขึ้นไป ประเภทหลักเกณฑ์คุณสมบัติทั่วไป คุณสมบัติเฉพาะ และคุณสมบัติเฉพาะอื่น ๆ ไว้กับกรมบัญชีกลาง **หรือสาขางานก่อสร้างทางและสะพานพิเศษ ชั้นพิเศษ ประเภทคุณสมบัติทั่วไป คุณสมบัติเฉพาะ และคุณสมบัติเฉพาะอื่นๆ ไว้กับกรมบัญชีกลาง**

๒.๑๑ ผู้ยื่นข้อเสนอที่ยื่นข้อเสนอในรูปแบบของ "กิจการร่วมค้า" ต้องมีคุณสมบัติ ดังนี้

กรณีที่ข้อตกลงฯ กำหนดให้ผู้เข้าร่วมค้ารายใดรายหนึ่งเป็นผู้เข้าร่วมค้าหลัก ข้อตกลงฯ จะต้องมีการกำหนดสัดส่วนหน้าที่ และความรับผิดชอบในปริมาณงาน สิ่งของ หรือมูลค่าตามสัญญาของผู้เข้าร่วมค้าหลักมากกว่าผู้เข้าร่วมค้ารายอื่นทุกราย

กรณีที่ข้อตกลงฯ กำหนดให้ผู้เข้าร่วมค้ารายใดรายหนึ่งเป็นผู้เข้าร่วมค้าหลัก กิจการร่วมค้านั้นต้องใช้ผลงานของผู้เข้าร่วมค้าหลักรายเดียวเป็นผลงานของกิจการร่วมค้าที่ยื่นข้อเสนอ

กรณีที่ข้อตกลงฯ กำหนดให้ผู้เข้าร่วมค้ารายใดรายหนึ่งเป็นผู้เข้าร่วมค้าหลัก ผู้เข้าร่วมค้าหลักจะต้องเป็นผู้ประกอบการที่ขึ้นทะเบียนไว้กับกรมบัญชีกลาง ในส่วนของผู้เข้าร่วมค้าที่ไม่ใช่ผู้เข้าร่วมค้าหลักจะเป็นผู้ประกอบการที่ขึ้นทะเบียนในสาขางานก่อสร้างไว้กับกรมบัญชีกลางหรือไม่ก็ได้

สำหรับข้อตกลงฯ ที่ไม่ได้กำหนดให้ผู้เข้าร่วมค้ารายใดเป็นผู้เข้าร่วมค้าหลัก ผู้เข้าร่วมค้าทุกรายจะต้องมีคุณสมบัติครบถ้วนตามเงื่อนไขที่กำหนดไว้ในเอกสารเชิญชวน

๒.๑๒ ผู้ยื่นข้อเสนอต้องลงทะเบียนในระบบจัดซื้อจัดจ้างภาครัฐด้วยอิเล็กทรอนิกส์ (Electronic Government Procurement : e - GP) ของกรมบัญชีกลาง

๓. หลักฐานการยื่นข้อเสนอ

ผู้ยื่นข้อเสนอจะต้องเสนอเอกสารหลักฐานยื่นมาพร้อมกับการเสนอราคาทางระบบจัดซื้อจัดจ้างภาครัฐด้วยอิเล็กทรอนิกส์ โดยแยกเป็น ๒ ส่วน คือ

๓.๑ ส่วนที่ ๑ อย่างน้อยต้องมีเอกสารดังต่อไปนี้

(๑) ในกรณีผู้ยื่นข้อเสนอเป็นนิติบุคคล

(ก) ห้างหุ้นส่วนสามัญหรือห้างหุ้นส่วนจำกัด ให้ยื่นสำเนาหนังสือรับรองการจดทะเบียนนิติบุคคล บัญชีรายชื่อหุ้นส่วนผู้จัดการ ผู้มีอำนาจควบคุม (ถ้ามี) พร้อมทั้งรับรองสำเนาถูกต้อง

(ข) บริษัทจำกัดหรือบริษัทมหาชนจำกัด ให้ยื่นสำเนาหนังสือรับรองการจดทะเบียนนิติบุคคล หนังสือบริคณห์สนธิ บัญชีรายชื่อกรรมการผู้จัดการ ผู้มีอำนาจควบคุม (ถ้ามี) และบัญชีผู้ถือหุ้นรายใหญ่ (ถ้ามี) พร้อมทั้งรับรองสำเนาถูกต้อง

(๒) ในกรณีผู้ยื่นข้อเสนอเป็นบุคคลธรรมดาหรือคณะบุคคลที่มิใช่นิติบุคคล ให้ยื่นสำเนาบัตรประจำตัวประชาชนของผู้นั้น สำเนาข้อตกลงที่แสดงถึงการเข้าเป็นหุ้นส่วน (ถ้ามี) สำเนาบัตรประจำตัวประชาชนของผู้เป็นหุ้นส่วน หรือสำเนาหนังสือเดินทางของผู้เป็นหุ้นส่วนที่มิได้ถือสัญชาติไทย พร้อมทั้งรับรองสำเนาถูกต้อง

(๓) ในกรณีผู้ยื่นข้อเสนอเป็นผู้ยื่นข้อเสนอร่วมกันในฐานะเป็นผู้ร่วมค้า ให้ยื่นสำเนาสัญญาของการเข้าร่วมค้า และเอกสารตามที่ระบุไว้ใน (๑) หรือ (๒) ของผู้ร่วมค้า แล้วแต่กรณี

(๔) เอกสารเพิ่มเติมอื่นๆ

(๔.๑) สำเนาใบทะเบียนพาณิชย์ สำเนาใบทะเบียนภาษีมูลค่าเพิ่ม พร้อมทั้งรับรองสำเนาถูกต้อง

(๕) บัญชีเอกสารส่วนที่ ๑ ทั้งหมดที่ได้ยื่นพร้อมกับการเสนอราคาทางระบบจัดซื้อจัดจ้างภาครัฐด้วยอิเล็กทรอนิกส์ ตามแบบในข้อ ๑.๗ (๑) โดยไม่ต้องแนบในรูปแบบ PDF File (Portable Document Format)

ทั้งนี้ เมื่อผู้ยื่นข้อเสนอดำเนินการแนบไฟล์เอกสารตามบัญชีเอกสารส่วนที่ ๑ ครบถ้วน ถูกต้องแล้ว ระบบจัดซื้อจัดจ้างภาครัฐด้วยอิเล็กทรอนิกส์จะสร้างบัญชีเอกสารส่วนที่ ๑ ตามแบบในข้อ ๑.๗ (๑) ให้โดยผู้ยื่นข้อเสนอไม่ต้องแนบบัญชีเอกสารส่วนที่ ๑ ดังกล่าวในรูปแบบ PDF File (Portable Document Format)

๓.๒ ส่วนที่ ๒ อย่างน้อยต้องมีเอกสารดังต่อไปนี้

(๑) ในกรณีที่ผู้ยื่นข้อเสนอมอบอำนาจให้บุคคลอื่นกระทำการแทนให้แนบหนังสือมอบอำนาจซึ่งติดอากรแสตมป์ตามกฎหมาย โดยมีหลักฐานแสดงตัวตนของผู้มอบอำนาจและผู้รับมอบอำนาจ ทั้งนี้หากผู้รับมอบอำนาจเป็นบุคคลธรรมดาต้องเป็นผู้ที่บรรลุนิติภาวะตามกฎหมายแล้วเท่านั้น

(๒) หลักประกันการเสนอราคา ตามข้อ ๕

(๓) สำเนาหลักฐานการขึ้นทะเบียนงานก่อสร้างสาขางานก่อสร้างสะพาน ตั้งแต่ ชั้น ๓ ขึ้นไป ประเภทหลักเกณฑ์คุณสมบัติทั่วไป คุณสมบัติเฉพาะ และคุณสมบัติเฉพาะอื่น ๆ ไว้กับกรมบัญชีกลาง **หรือ สาขางานก่อสร้างทางและสะพานพิเศษ ชั้นพิเศษ ประเภทคุณสมบัติทั่วไป คุณสมบัติเฉพาะ และคุณสมบัติเฉพาะอื่นๆ ไว้กับกรมบัญชีกลาง**

(๔) เอกสารเพิ่มเติมอื่นๆ

(๔.๑) สำเนาใบขึ้นทะเบียนผู้ประกอบการวิสาหกิจขนาดกลางและขนาดย่อม SMEs (ถ้ามี) หรือสำเนาหนังสือรับรองสินค้า Made in Thailand (ถ้ามี)

(๕) บัญชีเอกสารส่วนที่ ๒ ทั้งหมดที่ได้ยื่นพร้อมกับการเสนอราคาทางระบบจัดซื้อจัดจ้างภาครัฐด้วยอิเล็กทรอนิกส์ตามแบบในข้อ ๑.๗ (๒) โดยไม่ต้องแนบในรูปแบบ PDF File (Portable Document Format)

ทั้งนี้ เมื่อผู้ยื่นข้อเสนอดำเนินการแนบไฟล์เอกสารตามบัญชีเอกสารส่วนที่ ๒ ครบถ้วนถูกต้องแล้ว ระบบจัดซื้อจัดจ้างภาครัฐด้วยอิเล็กทรอนิกส์จะสร้างบัญชีเอกสารส่วนที่ ๒ ตามแบบในข้อ ๑.๗ (๒) ให้โดยผู้ยื่นข้อเสนอไม่ต้องแนบบัญชีเอกสารส่วนที่ ๒ ดังกล่าวในรูปแบบ PDF File (Portable Document Format)

๔. การเสนอราคา

๔.๑ ผู้ยื่นข้อเสนอต้องยื่นข้อเสนอ และเสนอราคาทางระบบจัดซื้อจัดจ้างภาครัฐด้วยอิเล็กทรอนิกส์ตามที่กำหนดไว้ในเอกสารประกวดราคาอิเล็กทรอนิกส์นี้ โดยไม่มีเงื่อนไขใดๆ ทั้งสิ้น และจะต้องกรอกข้อความให้ถูกต้องครบถ้วน พร้อมทั้งหลักฐานแสดงตัวตนและทำการยืนยันตัวตนของผู้ยื่นข้อเสนอโดยไม่ต้องแนบใบเสนอราคาในรูปแบบ PDF File (Portable Document Format)

๔.๒ ให้ผู้ยื่นข้อเสนอกรอกรายละเอียดการเสนอราคาในใบเสนอราคาตามแบบเอกสารประกวดราคาจ้างก่อสร้างด้วยวิธีประกวดราคาอิเล็กทรอนิกส์ (e-bidding) ข้อ ๑.๒ ให้ครบถ้วนโดยไม่ต้องยื่นใบแจ้งปริมาณงานและราคา และใบบัญชีรายการก่อสร้างในรูปแบบ PDF File (Portable Document Format)

ในการเสนอราคาให้เสนอราคาเป็นเงินบาทและเสนอราคาได้เพียงครั้งเดียวและราคาเดียว โดยเสนอราคารวม หรือราคาต่อหน่วย หรือราคาต่อรายการ ตามเงื่อนไขที่ระบุไว้ท้ายใบเสนอราคาให้ถูกต้อง ทั้งนี้ ราคารวมที่เสนอจะต้องตรงกันทั้งตัวเลขและตัวหนังสือ ถ้าตัวเลขและตัวหนังสือไม่ตรงกัน ให้ถือตัวหนังสือเป็นสำคัญ โดยคิดราคารวมทั้งสิ้นซึ่งรวมค่าภาษีมูลค่าเพิ่ม ภาษีอากรอื่น และค่าใช้จ่ายทั้งปวงไว้แล้ว

ราคาที่เสนอจะต้องเสนอกำหนดยืนราคาไม่น้อยกว่า ๑๒๐ วัน ตั้งแต่วันเสนอราคาโดยภายในกำหนดยืนราคา ผู้ยื่นข้อเสนอต้องรับผิดชอบราคาที่ตนได้เสนอไว้และจะถอนการเสนอราคามิได้

๔.๓ ผู้ยื่นข้อเสนอจะต้องเสนอกำหนดเวลาดำเนินการก่อสร้างแล้วเสร็จไม่เกิน ๑๒๐ วัน นับถัดจากวันที่ได้รับหนังสือแจ้งจาก กรม ให้เริ่มทำงาน

๔.๔ ก่อนเสนอราคา ผู้ยื่นข้อเสนอควรตรวจดูร่างสัญญา แบบรูป และรายการละเอียด ฯลฯ ให้ถี่ถ้วนและเข้าใจเอกสารประกวดราคาจ้างอิเล็กทรอนิกส์ทั้งหมดเสียก่อนที่จะตกลงยื่นข้อเสนอตามเงื่อนไขในเอกสารประกวดราคาจ้างอิเล็กทรอนิกส์

๔.๕ ผู้ยื่นข้อเสนอจะต้องยื่นข้อเสนอและเสนอราคาทางระบบจัดซื้อจัดจ้างภาครัฐด้วยอิเล็กทรอนิกส์ในวันที่ ..... ระหว่างเวลา ..... น. ถึง ..... น. และเวลาในการเสนอ

ราคาให้ถือตามเวลาของระบบจัดซื้อจัดจ้างภาครัฐด้วยอิเล็กทรอนิกส์เป็นเกณฑ์

เมื่อพ้นกำหนดเวลายื่นข้อเสนอและเสนอราคาแล้ว จะไม่รับเอกสารการยื่นข้อเสนอและเสนอราคาใดๆ โดยเด็ดขาด

๔.๖ ผู้ยื่นข้อเสนอต้องจัดทำเอกสารสำหรับใช้ในการเสนอราคาในรูปแบบไฟล์เอกสารประเภท PDF File (Portable Document Format) โดยผู้ยื่นข้อเสนอต้องเป็นผู้รับผิดชอบตรวจสอบความครบถ้วน ถูกต้อง และชัดเจนของเอกสาร PDF File ก่อนที่จะยืนยันการเสนอราคา แล้วจึงส่งข้อมูล (Upload) เพื่อเป็นการเสนอราคาให้แก่กรม ผ่านทางระบบจัดซื้อจัดจ้างภาครัฐด้วยอิเล็กทรอนิกส์

๔.๗ คณะกรรมการพิจารณาผลการประกวดราคาอิเล็กทรอนิกส์จะดำเนินการตรวจสอบคุณสมบัติของผู้ยื่นข้อเสนอแต่ละรายว่า เป็นผู้ยื่นข้อเสนอที่มีผลประโยชน์ร่วมกันกับผู้ยื่นข้อเสนอรายอื่นตามข้อ ๑.๖ (๑) หรือไม่ หากปรากฏว่าผู้ยื่นข้อเสนอรายใดเป็นผู้ยื่นข้อเสนอที่มีผลประโยชน์ร่วมกันกับผู้ยื่นข้อเสนอรายอื่น คณะกรรมการฯ จะตัดรายชื่อผู้ยื่นข้อเสนอราคาที่มีผลประโยชน์ร่วมกันนั้นออกจากการเป็นผู้ยื่นข้อเสนอ

หากปรากฏต่อคณะกรรมการพิจารณาผลการประกวดราคาอิเล็กทรอนิกส์ว่า ก่อนหรือในขณะที่มีการพิจารณาข้อเสนอ มีผู้ยื่นข้อเสนอรายใดกระทำการอันเป็นการขัดขวางการแข่งขันอย่างเป็นธรรมตามข้อ ๑.๖ (๒) และคณะกรรมการฯ เชื่อว่ามีการกระทำอันเป็นการขัดขวางการแข่งขันอย่างเป็นธรรม คณะกรรมการฯ จะตัดรายชื่อผู้ยื่นข้อเสนอรายนั้นออกจากการเป็นผู้ยื่นข้อเสนอ และกรม จะพิจารณาลงโทษผู้ยื่นข้อเสนอดังกล่าวเป็นผู้ทิ้งงาน เว้นแต่ กรม จะพิจารณาเห็นว่าผู้ยื่นข้อเสนอรายนั้น มิใช่เป็นผู้ริเริ่มให้มีการกระทำดังกล่าวและได้ให้ความร่วมมือเป็นประโยชน์ต่อการพิจารณาของกรม

๔.๘ ผู้ยื่นข้อเสนอจะต้องปฏิบัติ ดังนี้

(๑) ปฏิบัติตามเงื่อนไขที่ระบุไว้ในเอกสารประกวดราคาอิเล็กทรอนิกส์

(๒) ราคาที่เสนอจะต้องเป็นราคาที่รวมภาษีมูลค่าเพิ่ม และภาษีอื่นๆ (ถ้ามี) รวมค่าใช้จ่ายทั้งปวงไว้ด้วยแล้ว

(๓) ผู้ยื่นข้อเสนอจะต้องลงทะเบียนเพื่อเข้าสู่กระบวนการเสนอราคา ตามวัน เวลา ที่กำหนด

(๔) ผู้ยื่นข้อเสนอจะถอนการเสนอราคาที่เสนอแล้วไม่ได้

(๕) ผู้ยื่นข้อเสนอต้องศึกษาและทำความเข้าใจในระบบและวิธีการเสนอราคาด้วยวิธีประกวดราคาอิเล็กทรอนิกส์ ของกรมบัญชีกลางที่แสดงไว้ในเว็บไซต์ www.gprocurement.go.th

๔.๙ ผู้ยื่นข้อเสนอต้องจัดทำแผนการใช้พัสดุที่ผลิตภายในประเทศและแผนการใช้เหล็กที่ผลิตภายในประเทศ

๕. หลักประกันการเสนอราคา

ผู้ยื่นข้อเสนอต้องวางหลักประกันการเสนอราคาพร้อมกับการเสนอราคาทางระบบการจัดซื้อจัดจ้างภาครัฐด้วยอิเล็กทรอนิกส์ โดยใช้หลักประกันอย่างหนึ่งอย่างใดดังต่อไปนี้ จำนวน ๔๗๙,๖๐๓.๐๐ บาท (สี่แสนเจ็ดหมื่นเก้าพันหกร้อยสามบาทถ้วน)

๕.๑ เช็คหรือดราฟท์ที่ธนาคารเซ็นสั่งจ่าย ซึ่งเป็นเช็คหรือดราฟท์ลงวันที่ที่ใช้เช็คหรือดราฟท์

นั้นชำระต่อเจ้าหน้าที่ในวันที่ยื่นข้อเสนอ หรือก่อนวันนั้นไม่เกิน ๓ วันทำการ

๕.๒ หนังสือค้ำประกันอิเล็กทรอนิกส์ของธนาคารภายในประเทศตามแบบที่คณะกรรมการนโยบายกำหนด

๕.๓ พันธบัตรรัฐบาลไทย

๕.๔ หนังสือค้ำประกันของบริษัทเงินทุนหรือบริษัทเงินทุนหลักทรัพย์ที่ได้รับอนุญาตให้ประกอบกิจการเงินทุนเพื่อการพาณิชย์และประกอบธุรกิจค้ำประกันตามประกาศของธนาคารแห่งประเทศไทย ตามรายชื่อบริษัทเงินทุนที่ธนาคารแห่งประเทศไทยแจ้งเวียนให้ทราบ โดยอนุโลมให้ใช้ตามตัวอย่างหนังสือค้ำประกันของธนาคารที่คณะกรรมการนโยบายกำหนด

กรณีที่ผู้ยื่นข้อเสนอนำเช็คหรือดราฟท์ที่ธนาคารสั่งจ่ายหรือพันธบัตรรัฐบาลไทยหรือหนังสือค้ำประกันของบริษัทเงินทุนหรือบริษัทเงินทุนหลักทรัพย์ มาวางเป็นหลักประกันการเสนอราคาจะต้องส่งต้นฉบับเอกสารดังกล่าวมาให้กรมตรวจสอบความถูกต้องในวันที่..... ระหว่าง
เวลา ..... น. ถึง ..... น.

กรณีที่ผู้ยื่นข้อเสนอที่ยื่นข้อเสนอในรูปแบบของ "กิจการร่วมค้า" ประสงค์จะใช้หนังสือค้ำประกันอิเล็กทรอนิกส์ของธนาคารในประเทศเป็นหลักประกันการเสนอราคาให้ระบุชื่อผู้เข้าร่วมค้ารายที่สัญญาร่วมค้ากำหนดให้เป็นผู้เข้ายื่นข้อเสนอกับหน่วยงานของรัฐเป็นผู้ยื่นข้อเสนอ

๖. หลักเกณฑ์และสิทธิในการพิจารณา

๖.๑ การพิจารณาผลการยื่นข้อเสนอประกวดราคาอิเล็กทรอนิกส์ครั้งนี้ กรมจะพิจารณาตัดสินโดยใช้หลักเกณฑ์ ราคา

๖.๒ การพิจารณาผู้ชนะการยื่นข้อเสนอ

กรณีใช้หลักเกณฑ์ราคาในการพิจารณาผู้ชนะการยื่นข้อเสนอ กรม จะพิจารณาจากราคารวม

๖.๓ หากผู้ยื่นข้อเสนอรายใดมีคุณสมบัติไม่ถูกต้องตามข้อ ๒ หรือยื่นหลักฐานการยื่นข้อเสนอไม่ถูกต้อง หรือไม่ครบถ้วนตามข้อ ๓ หรือยื่นข้อเสนอไม่ถูกต้องตามข้อ ๔ แล้ว คณะกรรมการพิจารณาผล การประกวดราคาอิเล็กทรอนิกส์จะไม่รับพิจารณาข้อเสนอของผู้ยื่นข้อเสนอรายนั้น เว้นแต่ผู้ยื่นข้อเสนอรายใดเสนอเอกสารทางเทคนิคหรือรายละเอียดคุณลักษณะเฉพาะของพัสดุที่จะจ้างไม่ครบถ้วน หรือเสนอรายละเอียดแตกต่างไปจากเงื่อนไขที่กรมกำหนดไว้ในประกาศและเอกสารประกวดราคาอิเล็กทรอนิกส์ ในส่วนที่มิใช่สาระสำคัญและความแตกต่างนั้น ไม่มีผลทำให้เกิดการได้เปรียบเสียเปรียบต่อผู้ยื่นข้อเสนอรายอื่น หรือเป็นการผิดพลาดเล็กน้อย คณะกรรมการฯ อาจพิจารณาผ่อนปรนการตัดสิทธิผู้ยื่นข้อเสนอรายนั้น

๖.๔ กรมสงวนสิทธิ์ไม่พิจารณาข้อเสนอของผู้ยื่นข้อเสนอโดยไม่มีการผ่อนผัน ในกรณีดังต่อไปนี้

(๑) ไม่ปรากฏชื่อผู้ยื่นข้อเสนอรายนั้นในบัญชีรายชื่อผู้รับเอกสารประกวดราคาอิเล็กทรอนิกส์ทางระบบจัดซื้อจัดจ้างด้วยอิเล็กทรอนิกส์ หรือบัญชีรายชื่อผู้ซื้อเอกสารประกวดราคาอิเล็กทรอนิกส์ทางระบบจัดซื้อจัดจ้างด้วยอิเล็กทรอนิกส์ ของกรม

(๒) ไม่กรอกชื่อผู้ยื่นข้อเสนอในการเสนอราคาทางระบบจัดซื้อจัดจ้างด้วย

อิเล็กทรอนิกส์

(๓) เสนอรายละเอียดแตกต่างไปจากเงื่อนไขที่กำหนดในเอกสารประกวดราคาอิเล็กทรอนิกส์ที่เป็นสาระสำคัญ หรือมีผลทำให้เกิดความได้เปรียบเสียเปรียบแก่ผู้ยื่นข้อเสนอรายอื่น

๖.๕ ในการตัดสินการประกวดราคาอิเล็กทรอนิกส์หรือในการทำสัญญา คณะกรรมการพิจารณาผลการประกวดราคาอิเล็กทรอนิกส์หรือกรม มีสิทธิให้ผู้ยื่นข้อเสนอชี้แจงข้อเท็จจริงเพิ่มเติมได้ กรมมีสิทธิที่จะไม่รับข้อเสนอ ไม่รับราคา หรือไม่ทำสัญญา หากข้อเท็จจริงดังกล่าวไม่เหมาะสมหรือไม่ถูกต้อง

๖.๖ กรมทรงไว้ซึ่งสิทธิที่จะไม่รับราคาต่ำสุด หรือราคาหนึ่งราคาใด หรือราคาที่เสนอทั้งหมดก็ได้ และอาจพิจารณาเลือกจ้างในจำนวน หรือขนาด หรือเฉพาะรายการหนึ่งรายการใด หรืออาจจะยกเลิก การประกวดราคาอิเล็กทรอนิกส์โดยไม่พิจารณาจัดจ้างเลยก็ได้ สุดแต่จะพิจารณา ทั้งนี้ เพื่อประโยชน์ของทางราชการเป็นสำคัญ และให้ถือว่าการตัดสินของกรมเป็นเด็ดขาดผู้ยื่นข้อเสนอจะเรียกร้องค่าใช้จ่าย หรือค่าเสียหายใดๆ มิได้ รวมทั้งกรมจะพิจารณายกเลิกการประกวดราคาอิเล็กทรอนิกส์และลงโทษผู้ยื่นข้อเสนอเป็นผู้ทิ้งงาน ไม่ว่าจะเป็นผู้ยื่นข้อเสนอที่ได้รับการคัดเลือกหรือไม่ก็ตาม หากมีเหตุที่เชื่อถือได้ว่ายื่นข้อเสนอกระทำการโดยไม่สุจริต เช่น การเสนอเอกสารอันเป็นเท็จ หรือใช้ชื่อบุคคลธรรมดา หรือนิติบุคคลอื่นมาเสนอราคาแทน เป็นต้น

ในกรณีที่ผู้ยื่นข้อเสนอรายที่เสนอราคาต่ำสุด เสนอราคาต่ำจนคาดหมายได้ว่าไม่อาจดำเนินงานตามเอกสารประกวดราคาอิเล็กทรอนิกส์ได้ คณะกรรมการพิจารณาผลการประกวดราคาอิเล็กทรอนิกส์หรือกรมจะให้ผู้ยื่นข้อเสนอนั้นชี้แจงและแสดงหลักฐานที่ทำให้เชื่อได้ว่าผู้ยื่นข้อเสนอสามารถดำเนินงานตามเอกสารประกวดราคาอิเล็กทรอนิกส์ให้เสร็จสมบูรณ์ หากคำชี้แจงไม่เป็นที่รับฟังได้ กรม มีสิทธิที่จะไม่รับข้อเสนอหรือไม่รับราคาของผู้ยื่นข้อเสนอรายนั้น ทั้งนี้ผู้ยื่นข้อเสนอดังกล่าวไม่มีสิทธิเรียกร้องค่าใช้จ่ายหรือค่าเสียหายใดๆ จากกรม

๖.๗ ก่อนลงนามในสัญญา กรม อาจประกาศยกเลิกการประกวดราคาอิเล็กทรอนิกส์ หากปรากฏว่ามีการกระทำที่เข้าลักษณะผู้ยื่นข้อเสนอที่ชนะการประกวดราคาหรือที่ได้รับการคัดเลือกมีผลประโยชน์ร่วมกัน หรือมีส่วนได้เสียกับผู้ยื่นข้อเสนอรายอื่น หรือขัดขวางการแข่งขันอย่างเป็นธรรม หรือสมยอมกันกับผู้ยื่นข้อเสนอรายอื่น หรือเจ้าหน้าที่ในการเสนอราคา หรือส่อว่ากระทำการทุจริตอื่นใดในการเสนอราคา

๖.๘ หากผู้ยื่นข้อเสนอซึ่งเป็นผู้ประกอบการ SMEs เสนอราคาสูงกว่าราคาต่ำสุดของ ผู้ยื่นข้อเสนอรายอื่นที่ไม่เกินร้อยละ ๑๐ ให้หน่วยงานของรัฐจัดซื้อจัดจ้างจากผู้ประกอบการ SMEs ดังกล่าว โดยจัดเรียงลำดับ ผู้ยื่นข้อเสนอซึ่งเป็นผู้ประกอบการ SMEs ซึ่งเสนอราคาสูงกว่าราคาต่ำสุดของผู้ยื่นข้อเสนอรายอื่นไม่เกินร้อยละ ๑๐ ที่จะเรียกมาทำสัญญาไม่เกิน ๓ ราย

๖.๙ หากผู้ยื่นข้อเสนอซึ่งมิใช่ผู้ประกอบการ SMEs แต่เป็นบุคคลธรรมดาที่ถือสัญชาติไทยหรือนิติบุคคลที่จัดตั้งขึ้นตามกฎหมายไทยเสนอราคาสูงกว่าราคาต่ำสุดของผู้ยื่นข้อเสนอซึ่งเป็นบุคคลธรรมดาที่มิได้ถือสัญชาติไทยหรือนิติบุคคลที่จัดตั้งขึ้นตามกฎหมายของต่างประเทศไม่เกินร้อยละ ๓ ให้หน่วยงานของรัฐจัดซื้อหรือจัดจ้างจากผู้ยื่นข้อเสนอซึ่งเป็นบุคคลธรรมดาที่ถือสัญชาติไทยหรือนิติบุคคลที่จัดตั้งขึ้นตามกฎหมายไทยดังกล่าว

๗. การทำสัญญาจ้างก่อสร้าง

ผู้ชนะการประกวดราคาอิเล็กทรอนิกส์จะต้องทำสัญญาจ้างตามแบบสัญญา ดังระบุในข้อ ๑.๓ หรือทำข้อตกลงเป็นหนังสือกับกรม ภายใน ๑๕ วัน นับถัดจากวันที่ได้รับแจ้ง และจะต้องวางหลักประกันสัญญาเป็นจำนวนเงินเท่ากับร้อยละ ๕ ของราคาค่าจ้างที่ประกวดราคาอิเล็กทรอนิกส์ ให้กรมยึดถือไว้ในขณะทำสัญญาโดยใช้หลักประกันอย่างหนึ่งอย่างใด ดังต่อไปนี้

๗.๑ เงินสด

๗.๒ เช็คหรือดราฟท์ที่ธนาคารเซ็นสั่งจ่าย ซึ่งเป็นเช็คหรือดราฟท์ลงวันที่ที่ใช้เช็คหรือดราฟท์นั้น ชำระต่อเจ้าหน้าที่ในวันทำสัญญา หรือก่อนวันนั้นไม่เกิน ๓ วันทำการ

๗.๓ หนังสือค้ำประกันของธนาคารภายในประเทศ ตามตัวอย่างที่คณะกรรมการนโยบายกำหนด ดังระบุในข้อ ๑.๔ (๒) หรือจะเป็นหนังสือค้ำประกันอิเล็กทรอนิกส์ตามวิธีการที่กรมบัญชีกลางกำหนด

๗.๔ หนังสือค้ำประกันของบริษัทเงินทุน หรือบริษัทเงินทุนหลักทรัพย์ที่ได้รับอนุญาตให้ประกอบกิจการเงินทุนเพื่อการพาณิชย์และประกอบธุรกิจค้ำประกันตามประกาศของธนาคารแห่งประเทศไทย ตามรายชื่อบริษัทเงินทุนที่ธนาคารแห่งประเทศไทยแจ้งเวียนให้ทราบ โดยอนุโลมให้ใช้ตามตัวอย่างหนังสือค้ำประกันของธนาคารที่คณะกรรมการนโยบายกำหนด ดังระบุในข้อ ๑.๔ (๒)

๗.๕ พันธบัตรรัฐบาลไทย

หลักประกันนี้จะคืนให้ โดยไม่มีดอกเบี้ยภายใน ๑๕ วันนับถัดจากวันที่ผู้ชนะการประกวดราคาอิเล็กทรอนิกส์ (ผู้รับจ้าง) พ้นจากข้อผูกพันตามสัญญาจ้างแล้ว

๘. ค่าจ้างและการจ่ายเงิน

กรมจะจ่ายค่าจ้างต่อหน่วยของงานแต่ละรายการที่ได้ทำสำเร็จจริงตามราคาต่อหน่วย ที่กำหนดไว้ในใบแจ้งปริมาณงานและราคา นอกจากในกรณีต่อไปนี้

(๑) เมื่อปริมาณงานที่ทำเสร็จจริงในส่วนที่เกินกว่าร้อยละ ๑๒๕ (หนึ่งร้อยยี่สิบห้า) แต่ไม่เกินร้อยละ ๑๕๐ (หนึ่งร้อยห้าสิบ) ของปริมาณงานที่กำหนดไว้ในสัญญาหรือใบแจ้งปริมาณงานและราคา จะจ่ายให้ในอัตราร้อยละ ๙๐ (เก้าสิบ) ของราคาต่อหน่วยตามสัญญา

(๒) เมื่อปริมาณงานที่ทำเสร็จจริงในส่วนที่เกินกว่าร้อยละ ๑๕๐ (หนึ่งร้อยห้าสิบ) ของปริมาณงานที่กำหนดไว้ในสัญญาหรือใบแจ้งปริมาณงานและราคา จะจ่ายให้ในอัตราร้อยละ ๘๓ (แปดสิบสาม) ของราคาต่อหน่วยตามสัญญา

(๓) เมื่อปริมาณงานที่ทำเสร็จจริงน้อยกว่าร้อยละ ๗๕ (เจ็ดสิบห้า) ของปริมาณงานที่กำหนดไว้ในสัญญาหรือใบแจ้งปริมาณงานและราคา จะจ่ายให้ตามราคาต่อหน่วยในสัญญา และจะจ่ายเพิ่มชดเชยเป็นค่า overhead และ mobilization สำหรับงานรายการนั้น ในอัตราร้อยละ ๑๗ (สิบเจ็ด) ของผลต่างระหว่างปริมาณงานทั้งหมดของงานรายการนั้นตามสัญญาโดยประมาณ กับปริมาณงานที่ทำเสร็จจริงคูณด้วยราคาต่อหน่วยตามสัญญา ทั้งนี้ การจ่ายเงินเพิ่มชดเชยเป็นค่า Overhead และ Mobilization ดังกล่าว ผู้ว่าจ้างจะจ่ายให้แก่ผู้รับจ้างในงวดสุดท้ายของการจ่ายเงินค่างานตามสัญญา

(๔) กรมจะจ่ายเงินที่เพิ่มขึ้นตาม (๑) และ (๒) ดังกล่าวข้างต้น ในงวดสุดท้ายของการจ่ายเงินหรือก่อนงวดสุดท้ายของการจ่ายเงิน ตามที่กรมจะพิจารณาตามที่เห็นสมควร เว้นแต่กรณีที่กรมพิจารณาเห็นว่าปริมาณงานที่ทำเสร็จจริงดังกล่าว มิได้มีส่วนเกี่ยวข้องกับงานอื่นที่เหลือ อีกทั้งงานที่เหลืออยู่ก็มิได้มีผลกระทบต่อการจ่ายเงินค่างานที่แล้วเสร็จจริงในงวดดังกล่าว ทั้งนี้ กรม อาจจ่ายเงินที่เพิ่มขึ้นให้แก่ผู้รับจ้างพร้อมกับการจ่ายเงินค่างานงวดนั้นๆ และการพิจารณาว่างานใดอยู่ในหลักเกณฑ์ดังกล่าวหรือไม่เป็นดุลพินิจโดยเด็ดขาดของกรม

๙. อัตราค่าปรับ

ค่าปรับตามสัญญาจ้างแนบท้ายเอกสารประกวดราคาอิเล็กทรอนิกส์นี้ หรือข้อตกลงจ้างเป็นหนังสือจะกำหนด ดังนี้

๙.๑ กรณีที่ผู้รับจ้างนำงานที่รับจ้างไปจ้างช่วงให้ผู้อื่นทำอีกทอดหนึ่งโดยไม่ได้รับอนุญาตจากกรม จะกำหนดค่าปรับสำหรับการฝ่าฝืนดังกล่าวเป็นจำนวนร้อยละ๑๐.๐๐ ของวงเงินของงานจ้างช่วงนั้น

๙.๒ กรณีที่ผู้รับจ้างปฏิบัติผิดสัญญาจ้างก่อสร้าง นอกเหนือจากข้อ ๙.๑ จะกำหนดค่าปรับเป็นรายวันเป็นจำนวนเงินตายตัวในอัตราร้อยละ๐.๒๕ ของราคางานจ้าง

๑๐. การรับประกันความชำรุดบกพร่อง

ผู้ชนะการประกวดราคาอิเล็กทรอนิกส์ซึ่งได้ทำสัญญาจ้าง ตามแบบ ดังระบุในข้อ ๑.๓ หรือข้อตกลงจ้างเป็นหนังสือแล้วแต่กรณี จะต้องรับประกันความชำรุดบกพร่องของงานจ้างที่เกิดขึ้นภายในระยะเวลา ไม่น้อยกว่า ๒ ปี นับถัดจากวันที่กรมได้รับมอบงาน โดยต้องรีบจัดการซ่อมแซมแก้ไขให้ใช้การได้ดีดังเดิมภายใน ๑๕ วัน นับถัดจากวันที่ได้รับแจ้งความชำรุดบกพร่อง

๑๑. การจ่ายเงินล่วงหน้า

ผู้ยื่นข้อเสนอมีสิทธิเสนอขอรับเงินล่วงหน้า ในอัตราไม่เกินร้อยละ ๑๕ ของราคาค่าจ้างทั้งหมด แต่ทั้งนี้จะต้องส่งมอบหลักประกันเงินล่วงหน้า เป็นพันธบัตรรัฐบาลไทย หรือหนังสือค้ำประกันหรือหนังสือค้ำประกันอิเล็กทรอนิกส์ของธนาคารในประเทศตามแบบดังระบุในข้อ ๑.๔ (๓) ให้แก่กรมก่อนการรับชำระเงินล่วงหน้านั้น

๑๒. การหักเงินประกันผลงาน

ในการจ่ายเงินแต่ละงวด กรมจะหักเงินจำนวนร้อยละ ๑๐ ของเงินที่ต้องจ่ายในงวดนั้นเพื่อเป็นประกันผลงาน ในกรณีที่เงินประกันผลงานจะต้องถูกหักไว้ทั้งสิ้นไม่ต่ำกว่า ๖ เดือน (สำหรับสัญญาที่เป็นราคาต่อหน่วย) หรือของค่าจ้างทั้งหมด (สำหรับสัญญาที่เป็นราคาเหมารวม)

ผู้รับจ้างมีสิทธิที่จะขอเงินประกันผลงานคืน โดยผู้รับจ้างจะต้องนำหนังสือค้ำประกันของธนาคาร หรือหนังสือค้ำประกันอิเล็กทรอนิกส์ของธนาคารภายในประเทศตามแบบหนังสือค้ำประกันดังระบุในข้อ ๑.๔ (๔) มาวางไว้ต่อกรม เพื่อเป็นหลักประกันแทน

กรมจะคืนเงินประกันผลงาน และ/หรือหนังสือค้ำประกันของธนาคารดังกล่าวให้แก่ผู้รับจ้างพร้อมกับการจ่ายเงินค่าจ้างงวดสุดท้าย

๑๓. ข้อสงวนสิทธิในการยื่นข้อเสนอและอื่น ๆ

๑๓.๑ เงินค่าจ้างสำหรับงานจ้างครั้งนี้ ได้มาจากเงินงบประมาณประจำปี พ.ศ. ๒๕๖๔

การลงนามในสัญญาจะกระทำได้ต่อเมื่อ กรมได้รับอนุมัติเงินค่าก่อสร้างจากเงินงบประมาณประจำปี พ.ศ. ๒๕๖๔

๑๓.๒ เมื่อกรมได้คัดเลือกผู้ยื่นข้อเสนอรายใดให้เป็นผู้รับจ้าง และได้ตกลงจ้าง ตามการประกวดราคาอิเล็กทรอนิกส์แล้ว ถ้าผู้รับจ้างจะต้องสั่งหรือนำสิ่งของมาเพื่องานจ้างดังกล่าวเข้ามาจากต่างประเทศ และของนั้นต้องนำเข้ามาโดยทางเรือในเส้นทางที่มีเรือไทยเดินอยู่ และสามารถให้บริการรับขนได้ตามที่รัฐมนตรีว่าการกระทรวงคมนาคมประกาศกำหนด ผู้ยื่นข้อเสนอซึ่งเป็นผู้รับจ้างจะต้องปฏิบัติตามกฎหมายว่าด้วยการส่งเสริมการพาณิชยนาวี ดังนี้

(๑) แจ้งการสั่งหรือนำสิ่งของดังกล่าวเข้ามาจากต่างประเทศต่อกรมเจ้าท่า ภายใน ๗ วัน นับตั้งแต่วันที่ผู้รับจ้างสั่งหรือซื้อของจากต่างประเทศ เว้นแต่เป็นของที่รัฐมนตรีว่าการกระทรวงคมนาคมประกาศยกเว้นให้บรรทุกโดยเรืออื่นได้

(๒) จัดการให้สิ่งของดังกล่าวบรรทุกโดยเรือไทย หรือเรือที่มีสิทธิเช่นเดียวกับเรือไทยจากต่างประเทศมายังประเทศไทย เว้นแต่จะได้รับอนุญาตจากกรมเจ้าท่า ให้บรรทุกสิ่งของนั้น โดยเรืออื่นที่มิใช่เรือไทย ซึ่งจะต้องได้รับอนุญาตเช่นนั้นก่อนบรรทุกของลงเรืออื่น หรือเป็นของที่รัฐมนตรีว่าการกระทรวงคมนาคมประกาศยกเว้นให้บรรทุกโดยเรืออื่น

(๓) ในกรณีที่ไม่ปฏิบัติตาม (๑) หรือ (๒) ผู้รับจ้างจะต้องรับผิดตามกฎหมายว่าด้วยการส่งเสริมการพาณิชยนาวี

๑๓.๓ ผู้ยื่นข้อเสนอซึ่งกรมได้คัดเลือกแล้ว ไม่ไปทำสัญญาหรือข้อตกลงจ้างเป็นหนังสือภายในเวลาที่กำหนดดังระบุไว้ในข้อ ๗ กรมจะริบหลักประกันการยื่นข้อเสนอ หรือเรียกร้องจากผู้ออกหนังสือค้ำประกัน การยื่นข้อเสนอทันที และอาจพิจารณาเรียกร้องให้ชดใช้ความเสียหายอื่น (ถ้ามี) รวมทั้งจะพิจารณาให้เป็นผู้ทิ้งงาน ตามระเบียบกระทรวงการคลังว่าด้วยการจัดซื้อจัดจ้างและการบริหารพัสดุภาครัฐ

๑๓.๔ กรมสงวนสิทธิ์ที่จะแก้ไขเพิ่มเติมเงื่อนไข หรือข้อกำหนดในแบบสัญญาหรือข้อตกลงจ้างเป็นหนังสือให้เป็นไปตามความเห็นของสำนักงานอัยการสูงสุด (ถ้ามี)

๑๓.๕ ในกรณีที่เอกสารแนบท้ายเอกสารประกวดราคาอิเล็กทรอนิกส์นี้ มีความขัดหรือแย้งกัน ผู้ยื่นข้อเสนอจะต้องปฏิบัติตามคำวินิจฉัยของกรม คำวินิจฉัยดังกล่าวให้ถือเป็นที่สุด และผู้ยื่นข้อเสนอไม่มีสิทธิเรียกร้องค่าใช้จ่ายใดๆ เพิ่มเติม

๑๓.๖ กรม อาจประกาศยกเลิกการจัดจ้างในกรณีต่อไปนี้ได้ โดยที่ผู้ยื่นข้อเสนอจะเรียกร้องค่าเสียหายใดๆ จากกรมไม่ได้

(๑) กรมไม่ได้รับการจัดสรรเงินที่จะใช้ในการจัดจ้างหรือได้รับจัดสรรแต่ไม่เพียงพอที่จะทำการจัดจ้างครั้งนี้ต่อไป

(๒) มีการกระทำที่เข้าลักษณะผู้ยื่นข้อเสนอที่ชนะการจัดจ้างหรือที่ได้รับการคัดเลือกมีผลประโยชน์ร่วมกัน หรือมีส่วนได้เสียกับผู้ยื่นข้อเสนอรายอื่น หรือขัดขวางการแข่งขันอย่างเป็นธรรมหรือสมยอมกันกับผู้ยื่นข้อเสนอรายอื่น หรือเจ้าหน้าที่ในการเสนอราคา หรือส่อว่ากระทำการทุจริตอื่นใดในการเสนอราคา

(๓) การทำการจัดจ้างครั้งนี้ต่อไปอาจก่อให้เกิดความเสียหายแก่กรม หรือกระทบต่อประโยชน์สาธารณะ

(๔) กรณีอื่นในทำนองเดียวกับ (๑) (๒) หรือ (๓) ตามที่กำหนดในกฎกระทรวงซึ่งออกตามความในกฎหมายว่าด้วยการจัดซื้อจัดจ้างและการบริหารพัสดุภาครัฐ

๑๔. การปรับราคาค่างานก่อสร้าง

การปรับราคาค่างานก่อสร้างตามสูตรการปรับราคาดังระบุในข้อ ๑.๕ จะนำมาใช้ในกรณีที่ ค่างานก่อสร้างลดลงหรือเพิ่มขึ้น โดยวิธีการต่อไปนี้

ตามเงื่อนไข หลักเกณฑ์ สูตรและวิธีคำนวณที่ใช้กับสัญญาแบบปรับราคาได้ตามมติคณะรัฐมนตรี เมื่อวันที่ ๒๒ สิงหาคม ๒๕๓๒ เรื่อง การพิจารณาช่วยเหลือผู้ประกอบอาชีพงานก่อสร้าง ตามหนังสือสำนักเลขาธิการคณะรัฐมนตรี ที่ นร ๐๒๐๓/ว ๑๐๙ ลงวันที่ ๒๔ สิงหาคม ๒๕๓๒

สูตรการปรับราคา (สูตรค่า K) จะต้องคงที่ที่ระดับที่กำหนดไว้ในวันแล้วเสร็จตามที่กำหนดไว้ในสัญญา หรือภายในระยะเวลาที่กรมได้ขยายออกไป โดยจะใช้สูตรของทางราชการที่ได้ระบุในข้อ ๑.๕

๑๕. มาตรฐานฝีมือช่าง

เมื่อกรมได้คัดเลือกผู้ยื่นข้อเสนอรายใดให้เป็นผู้รับจ้างและได้ตกลงจ้างก่อสร้างตามประกาศนี้แล้ว ผู้ยื่นข้อเสนอจะต้องตกลงว่าในการปฏิบัติงานก่อสร้างดังกล่าว ผู้ยื่นข้อเสนอจะต้องมีและใช้ผู้ผ่านการทดสอบมาตรฐานฝีมือช่างหรือผู้ผ่านการทดสอบมาตราฐานฝีมือช่างจาก คณะกรรมการกำหนดมาตรฐานและทดสอบฝีมือแรงงานหรือสถาบันของทางราชการอื่น หรือสถาบันเอกชนที่ทางราชการรับรอง หรือผู้มีวุฒิบัตรระดับ ปวช. ปวส. และปวท. หรือเทียบเท่าจากสถาบันการศึกษาที่ ก.พ. รับรองให้เข้ารับราชการได้ ในอัตราไม่ต่ำกว่าร้อยละ ๑๐ ของแต่ละ สาขาช่างแต่จะต้องมีจำนวนช่างอย่างน้อย ๑ คน ในแต่ละสาขาช่าง ดังต่อไปนี้

๑๕.๑ ช่างไม้ (ก่อสร้าง)

๑๕.๒ ช่างโยธา

๑๕.๓ ช่างเชื่อมไฟฟ้าหรือแก๊ส

๑๕.๔ ช่างเหล็กเสริมคอนกรีต

๑๖. การปฏิบัติตามกฎหมายและระเบียบ

ในระหว่างระยะเวลาการก่อสร้าง ผู้ยื่นข้อเสนอที่ได้รับการคัดเลือกให้เป็นผู้รับจ้างต้องปฏิบัติตามหลักเกณฑ์ที่กฎหมายและระเบียบได้กำหนดไว้โดยเคร่งครัด

๑๗. การประเมินผลการปฏิบัติงานของผู้ประกอบการ

กรม สามารถนำผลการปฏิบัติงานแล้วเสร็จตามสัญญาของผู้ยื่นข้อเสนอที่ได้รับการคัดเลือกให้เป็นผู้รับจ้างเพื่อนำมาประเมินผลการปฏิบัติงานของผู้ประกอบการ

ทั้งนี้ หากผู้ยื่นข้อเสนอที่ได้รับการคัดเลือกไม่ผ่านเกณฑ์ที่กำหนดจะถูกระงับการยื่นข้อเสนอหรือทำสัญญากับกรม ไว้ชั่วคราว

กรมทางหลวง โดยศูนย์สร้างและบูรณะสะพานที่ ๓ (ปทุมธานี)

มิถุนายน ๒๕๖๔

กรมทางหลวง

รายละเอียดแนบท้ายเอกสารประกวดราคาจ้างด้วยวิธีประกวดราคาอิเล็กทรอนิกส์ (e-bidding)

จ้างก่อสร้างงานซ่อมโครงสร้างสะพาน กิจกรรมบำรุงรักษาสะพาน ในทางหลวงหมายเลข ๓๔๖ ตอนควบคุม ๐๒๐๒ ตอน แยกนพวงศ์ - บางเลน ระหว่าง กม.๓๓+๗๗๗ - กม.๔๑+๕๖๖ ตามรายละเอียดดังนี้

ลำดับที่	รายการ	หน่วยนับ	ปริมาณงาน	หมายเหตุ
๑	งานสกัดผิวคอนกรีตโครงสร้างสะพาน	ตร.ม.	๓,๐๐๖	
๒	งานซ่อมพื้นสะพาน	ตร.ม.	๓,๐๐๖	
๓	งานซ่อมคานรับพื้นสะพาน	ตร.ม.	๘๙	
๔	งานซ่อมเสาตอม่อสะพาน	ตร.ม.	๙๒	
๕	งาน THERMOPLASTIC PAINT (YELLOW & WHITE)	ตร.ม.	๑๓๑	
๖	TRAFFIC SIGNS AND DEVICES DURING CONSTRUCTION	ชุด	๒	
๗	งานจัดการเครื่องหมายจราจรระหว่างก่อสร้าง	ชุด	๒	
รายละเอียดตามแบบเลขที่ SE-๖๔-๓๔๖-๑/๗, SE-๖๔-๓๔๖-๒/๗, SE-๖๔-๓๔๖-๓/๗, SE-๖๔-๓๔๖-๔/๗, SE-๖๔-๓๔๖-๕/๗, SE-๖๔-๓๔๖-๖/๗, SE-๖๔-๓๔๖-๗/๗, SE-๖๔-๓๔๖-๐๐๑, SE-๖๔-๓๔๖-๐๐๒, SE-๖๔-๓๔๖-๐๐๓ และ SE-๖๔-๓๔๖-๐๐๔				

<u>หมายเหตุ</u>

๑. ผู้รับจ้างจะต้องส่งแผนการจัดการจราจร ในบริเวณที่ก่อสร้าง พร้อมแผนผังติดตั้งป้ายจราจร, เครื่องหมาย ไม้กั้น และติดตั้งไฟกระพริบและไฟนีออน ตามแบบของกรมทางหลวง ให้ผู้ว่าจ้างตรวจสอบและอนุมัติก่อนลงมือปฏิบัติงาน หากผู้ว่าจ้างยังไม่อนุมัติเนื่องจากต้องให้ผู้รับจ้างแก้ไขปรับปรุงแผนการจัดการจราจร และเครื่องหมายอำนวยความปลอดภัยต่างๆก่อน ห้ามผู้รับจ้างลงมือก่อสร้างจนกว่าจะได้ทำการแก้ไขตามคำแนะนำของผู้ว่าจ้าง และผู้รับจ้างจะนำไปอ้างในการต่อสัญญาไม่ได้

๒. ผู้รับจ้างจะต้องทำแผนการปฏิบัติงานและบัญชีเครื่องจักรที่จะใช้ปฏิบัติงานตามสัญญาเพื่อให้คณะกรรมการตรวจการจ้างตรวจสอบก่อนเข้าปฏิบัติงานซึ่งผู้รับจ้างยินยอมแก้ไขตามคำแนะนำของคณะกรรมการตรวจการจ้าง

๓. การตรวจรับ จะใช้วิธีตรวจรับโดยคณะกรรมการตรวจตรวจรับพัสดุ ณ สถานที่ส่งมอบ

๔. การจ่ายเงินค่างาน จะจ่ายเป็นรายเดือนตามเนื้องานที่ทำเสร็จจริง และคณะกรรมการตรวจรับพัสดุเห็นว่าแล้วเสร็จถูกต้องตามสัญญา และรูปแบบทุกประการแล้ว และผลทดลองใช้ได้

๕. ถ้าการทำงานของผู้รับจ้างตามสัญญานี้เป็นเหตุให้บุคคลภายนอกได้รับความเสียหายด้วยเหตุละเมิดหรือด้วยเหตุใดก็ตาม และกรมทางหลวงต้องเสียค่าสินไหมทดแทนและค่าใช้จ่ายอื่นๆ เพื่อความรับผิดชอบของผู้รับจ้างดังกล่าวนี้เป็นจำนวนเท่าใดก็ดี ผู้รับจ้างยินยอมชดใช้แทนกรมทางหลวงทั้งสิ้น

(นายสมบัติ ประภพรัตนกุล)

ผู้อำนวยการศูนย์สร้างและบูรณะสะพานที่ ๓

รายการงานและเงื่อนไขที่ผู้รับจ้างต้องรับผิดชอบในความชำรุดบกพร่องของงานจ้าง
หรือความเสียหายภายในกำหนดเวลา
แนบท้ายเอกสารประกวดราคาจ้างด้วยวิธีประกวดราคาอิเล็กทรอนิกส์ (e-bidding)

จ้างก่อสร้างงานซ่อมโครงสร้างสะพาน กิจกรรมบำรุงรักษาสะพาน ในทางหลวงหมายเลข ๓๔๖ ตอนควบคุม ๐๒๐๒ ตอน แยกนพวงศ์ - บางเลน ระหว่าง กม.๓๓+๗๗๗ - กม.๔๑+๕๖๖ ตามรายละเอียดดังนี้

.....

๑. ภายในกำหนด ๒ ปี

ผู้รับจ้างซึ่งได้ทำสัญญาจ้างกับกรมทางหลวงจะต้องรับประกันความชำรุดบกพร่องของงานจ้างตามเงื่อนไขที่กำหนดภายในระยะเวลาไม่น้อยกว่า ๒ ปี นับถัดจากวันที่กรมทางหลวงได้รับมอบงานยกเว้นงานจ้างตามข้อ.๒ และ ข้อ.๓

๒. ภายในกำหนด ๑ ปี

๑.๑ งานคันทางดิน (ถนนดิน)
๑.๒ งานผิวทางลูกรัง
๑.๓ รางระบายน้ำที่ไม่คาดคอนกรีต (Concrete)
๑.๔ ไหล่ทางลูกรัง
๑.๕ ลาดข้างทางและลาดคอสะพานที่ไม่มีการป้องกันการกัดเซาะ
๑.๖ ลาดดินตัด (Back Slope) ที่ไม่มีการป้องกันการกัดเซาะ
๑.๗ งานปลูกหญ้า
๑.๘ งานปลูกต้นไม้
๑.๙ งานตีเส้นโดยใช้สีชนิดโรยลูกแก้ว
๑.๑๐ งานทาสีทั่วไป

๓. ภายในกำหนด ๓ ปี

อุปกรณ์ที่ใช้ในการติดตั้งไฟฟ้าแสงสว่าง และไฟสัญญาณจราจร ยกเว้นหลอดไฟฟ้า

๔. กำหนดระยะเวลาประกันความชำรุดบกพร่องของงานจ้างตามข้อ. ๑-๓ ข้างต้น ให้มีอันสิ้นสุดลง

กรณีกรมทางหลวงมีเหตุจำเป็นต้องทำการก่อสร้าง บูรณะ ปรับปรุง บำรุงรักษาทับซ้อนบนพื้นที่ที่ยังอยู่ในระยะเวลาประกันความชำรุดบกพร่องที่กำหนดตามประกาศสอบราคาจ้าง ซึ่งไม่ได้เกิดจากความผิดหรือความบกพร่องของผู้รับจ้าง เพื่อประโยชน์ของทางราชการ หรือเพื่อประโยชน์แก่สาธารณะในการอำนวยความสะดวกปลอดภัยในการจราจร กรมทางหลวง จะคืนหลักประกันการปฏิบัติตามสัญญาให้กับผู้รับจ้างภายในกำหนด ๑๕ วัน นับถัดจากวันรับประกันความชำรุดบกพร่องสิ้นสุดลง

(นายสมบัติ ประภพรัตนกุล)
ผู้อำนวยการศูนย์สร้างและบูรณะสะพานที่ ๓

เงื่อนไขการเสนอแผนการทำงาน

แนบท้ายเอกสารประกวดราคาจ้างด้วยวิธีประกวดราคาอิเล็กทรอนิกส์ (e-bidding)

จ้างก่อสร้างงานซ่อมโครงสร้างสะพาน กิจกรรมบำรุงรักษาสะพาน ในทางหลวงหมายเลข ๓๔๖ ตอนควบคุม ๐๒๐๒ ตอน แยกนพวงศ์ - บางเลน ระหว่าง กม.๓๓+๗๗๗ - กม.๔๑+๕๖๖ ตามรายละเอียดดังนี้

.....

ภายในกำหนดระยะเวลา ๗ วันนับถัดจากวันลงนามในสัญญา หรือวันที่ได้รับหนังสือแจ้งให้เริ่มทำงาน ผู้รับจ้างจะต้องจัดทำแผนการทำงานส่งให้ผู้ว่าจ้างตรวจสอบและแผนการทำงานดังกล่าวต้องได้รับความเห็นชอบจากผู้ว่าจ้างก่อนจึงจะลงมือทำงานได้

แผนการทำงานจะต้องแสดงลำดับขั้นตอนและช่วงเวลาที่จะทำงานแต่ละรายการตามสัญญาให้ครบถ้วนชัดเจนและเป็นไปได้โดยงานทั้งหมดต้องแล้วเสร็จบริบูรณ์ในกำหนดเวลาของสัญญา

ในกรณีมีความจำเป็นต้องปรับแผนการทำงานในระหว่างการทำงานผู้รับจ้างต้องเสนอแผนการทำงานที่ปรับใหม่แก่ผู้ว่าจ้าง เพื่อให้ความเห็นชอบก่อนทุกครั้ง

(นายสมบัติ ประภพรัตนกุล)

ผู้อำนวยการศูนย์สร้างและบูรณะสะพานที่ ๓

เรื่อง การจ้างช่วง

แนบท้ายเอกสารประกวดราคาจ้างด้วยวิธีประกวดราคาอิเล็กทรอนิกส์ (e-bidding)

จ้างก่อสร้างงานซ่อมโครงสร้างสะพาน กิจกรรมบำรุงรักษาสะพาน ในทางหลวงหมายเลข ๓๔๖ ตอนควบคุม ๐๒๐๒ ตอน แยกนพวงศ์ - บางเลน ระหว่าง กม.๓๓+๗๗๗ - กม.๔๑+๕๖๖ ตามรายละเอียดดังนี้

.....

ภายหลังจากได้มีการลงนามสัญญาจ้างแล้ว ห้ามผู้รับจ้างเอางานทั้งหมดหรือแต่บางส่วนตามสัญญาไปจ้างช่วงให้ผู้อื่นทำอีกทอดหนึ่ง เว้นแต่การจ้างช่วงงานแต่บางส่วนที่ได้รับอนุญาตเป็นหนังสือจากผู้ว่าจ้างแล้วการที่ผู้ว่าจ้างได้อนุญาตให้จ้างช่วงงานแต่บางส่วนดังกล่าวนั้น ไม่เป็นเหตุให้ผู้รับจ้างหลุดพ้นจากความรับผิดหรือพันธะหน้าที่ตามสัญญา และผู้รับจ้างจะยังคงต้องรับผิดในความผิดและความประมาทเลินเล่อของผู้รับจ้างช่วงหรือของตัวแทนหรือลูกจ้างของผู้รับจ้างช่วงนั้นทุกประการ

กรณีผู้รับจ้างไปจ้างช่วงงานแต่บางส่วน โดยฝ่าฝืนความในวรรคหนึ่ง ผู้รับจ้างต้องชำระค่าปรับให้แก่ผู้ว่าจ้างเป็นจำนวนเงินในอัตรา**ร้อยละ ๑๐ (สิบ)** ของวงเงินของงานที่จ้างช่วงตามสัญญา ทั้งนี้ไม่ตัดสิทธิผู้ว่าจ้างในการบอกเลิกสัญญา

(นายสมบัติ ประภพรัตนกุล)

ผู้อำนวยการศูนย์สร้างและบูรณะสะพานที่ ๓

รายละเอียดและหลักเกณฑ์งานบริหารการจราจรในระหว่างการก่อสร้าง

แนบท้ายเอกสารประกวดราคาจ้างด้วยวิธีประกวดราคาอิเล็กทรอนิกส์ (e-bidding)

จ้างก่อสร้างงานซ่อมโครงสร้างสะพาน กิจกรรมบำรุงรักษาสะพาน ในทางหลวงหมายเลข ๓๔๖ ตอนควบคุม ๐๒๐๒ ตอน แยกนพวงศ์ - บางเลน ระหว่าง กม.๓๓+๗๗๗ - กม.๔๑+๕๖๖ ตามรายละเอียดดังนี้

.....

๑. <u>การกำหนดชนิดและเครื่องหมายควบคุมการจราจร</u>

ผู้รับจ้างจะต้องจัดเตรียมและติดตั้งป้ายจราจรในพื้นที่ที่มีการก่อสร้างหรือบูรณะทางหรือสะพานตามคู่มือการใช้อุปกรณ์ควบคุมการจราจรบริเวณพื้นที่ก่อสร้าง หรือคู่มือเครื่องหมายจราจรในงานก่อสร้าง บูรณะและบำรุงรักษาทางหลวง ของกรมทางหลวง ซึ่งแผ่นป้ายจราจรทั้งป้ายแนะนำ ป้ายเตือน ป้ายบังคับ และป้ายโครงการ จะต้องทำจากแผ่นเหล็กอาบสังกะสีหนาไม่น้อยกว่า ๑.๒ มิลลิเมตร ปิดทับด้วยแผ่นวัสดุสะท้อนแสงที่มีค่าสะท้อนแสง ระดับ ๑ ตามมาตรฐาน มอก.๖๐๖-๒๕๒๙ หรือ ASTM D-๔๙๕๖ ๒๐๐๔ (Type ๗, ๘ & ๙)

๒. <u>ความรับผิดชอบของผู้รับจ้าง</u>

๒.๑ ผู้รับจ้างจะต้องจัดทำแผนการปฏิบัติงานความปลอดภัยในการทำงานอย่างละเอียดและชัดเจนให้สอดคล้องกับระดับการจัดการความปลอดภัยในการทำงานก่อสร้างแล้วเสนอผู้ว่าจ้างผ่านผู้ควบคุมงานเพื่อพิจารณาให้ความเห็นชอบก่อนดำเนินการก่อสร้าง

๒.๒ ผู้รับจ้างจะต้องดำเนินการตามแผนปฏิบัติงานที่ได้เสนอไว้กับผู้ว่าจ้างอย่างเคร่งครัดและสอดคล้องกับกฎหมายและระเบียบที่กำหนดไว้ พร้อมรายงานผลการดำเนินงานตามแผนดังกล่าวให้ผู้ควบคุมงานรับทราบอย่างน้อยเดือนละครั้ง หากสภาพแวดล้อมบริเวณโครงการก่อสร้างมีความเสี่ยงที่จะเกิดความไม่ปลอดภัยกับประชาชนผู้ใช้เส้นทาง เมื่อผู้ควบคุมงานแจ้งเป็นหนังสือให้ผู้รับจ้างหรือตัวแทนต้องติดตั้งป้ายและเครื่องหมายจราจรเพิ่มเติม ผู้รับจ้างจะต้องปฏิบัติตามโดยไม่ชักช้า ทั้งนี้ผู้รับจ้างไม่มีสิทธิ์เรียกร้องค่าดำเนินการในส่วนนี้เพิ่มเติมจากผู้ว่าจ้าง

๒.๓ บริเวณพื้นที่ล่อแหลมต่อการเกิดอุบัติเหตุในเวลากลางคืน ผู้รับจ้างต้องติดตั้งไฟฟ้าแสงสว่างให้สามารถมองเห็นสิ่งที่อาจเป็นอันตรายได้อย่างชัดเจน

๒.๔ เมื่อป้ายและเครื่องหมายจราจรใด หมดความจำเป็นให้ผู้รับจ้างดำเนินการรื้อถอนและนำออกไปจากพื้นที่ก่อสร้างโดยทันที

๒.๕ เครื่องหมายควบคุมการจราจรที่ผู้รับจ้างนำมาติดตั้งระหว่างการก่อสร้าง ผู้รับจ้างจะต้องส่งมอบให้เป็นกรรมสิทธิ์ของผู้ว่าจ้างในสภาพที่ดี จำนวนครบถ้วน พร้อมกับการส่งมอบงานงวดสุดท้าย

๒.๖ เครื่องหมายควบคุมการจราจรที่ผู้รับจ้างได้รับเงินค่างานไปแล้ว หากเกิดการชำรุด หรือเสียหายอันเนื่องมาจากสาเหตุใดก็ตาม ผู้รับจ้างจะต้องรีบจัดทำหรือจัดหามาติดตั้งทดแทนให้อยู่ในสภาพเรียบร้อยสมบูรณ์ทันทีเมื่อตรวจพบ

๒.๗ ผู้รับจ้างต้องจัดการให้ป้ายอยู่ในสภาพที่ดีและครบถ้วนตามคู่มือการใช้อุปกรณ์ควบคุมการจราจรบริเวณพื้นที่ก่อสร้าง หรือคู่มือเครื่องหมายจราจรในงานก่อสร้าง บูรณะและบำรุงรักษาทางหลวง ของกรมทางหลวงและพร้อมที่จะให้ผู้ว่าจ้างตรวจสอบความเรียบร้อยตลอดเวลา

๒.๘ ผู้รับจ้างจะต้องจัดให้มีเจ้าหน้าที่ความปลอดภัยในการทำงานจำนวนไม่น้อยกว่า ๓ คน พร้อมรถกระบะบรรทุกขนาด ๑ ตัน สภาพดี อายุการใช้งานไม่เกิน ๓ ปี จำนวน ๑ คัน ปฏิบัติหน้าที่รับผิดชอบตลอดเวลาที่ผู้รับจ้างปฏิบัติงานในพื้นที่ก่อสร้าง ทั้งนี้ให้เสนอผู้รับผิดชอบด้านความปลอดภัยมาพร้อมแผนผังบุคลากรของผู้รับจ้างเพื่อให้ผู้ว่าจ้างเห็นชอบ ซึ่งเจ้าหน้าที่ความปลอดภัยจะต้องตรวจสอบความปลอดภัยระหว่างการก่อสร้าง ตามแบบที่ผู้ว่าจ้างกำหนด หรือที่ได้รับความเห็นชอบจากนายช่างโครงการ และให้ถือว่ารายงานการตรวจสอบความปลอดภัยระหว่างการก่อสร้างประจำวัน ประจำสัปดาห์ และประจำเดือน เป็นส่วนหนึ่งของเอกสารประกอบการตรวจรับงาน หากไม่ดำเนินการผู้ว่าจ้างมีสิทธิที่จะไม่ทำการตรวจรับงานในงวดนั้นๆ

เจ้าหน้าที่ความปลอดภัยที่ผู้รับจ้างจัดหา ต้องมีใบรับรองการผ่านอบรมหลักสูตรการตรวจสอบความปลอดภัยทางถนนจากสถาบันที่เชื่อถือได้ ทำหน้าที่เป็นผู้ตรวจสอบฯ (Road Safety Auditor) อย่างน้อย ๑ คน

๒.๙ หากเกิดอุบัติเหตุใดๆ ในพื้นที่และเส้นทางที่ได้รับมอบพื้นที่ทำงานจากผู้ว่าจ้างไปดำเนินการแล้ว ผู้รับจ้างต้องรับผิดชอบในผลแห่งอุบัติเหตุนั้นเพียงฝ่ายเดียวทั้งทางแพ่งและทางอาญา

๒.๑๐ ผู้รับจ้างจะต้องจัดทำป้ายเครื่องหมายควบคุมการจราจรระหว่างการก่อสร้างให้เสร็จเรียบร้อยครบถ้วนถูกต้องตามที่กำหนด พร้อมที่จะใช้งานและส่งมอบให้กับผู้ว่าจ้าง ในการส่งมอบงานงวดแรก หากดำเนินการไม่แล้วเสร็จ ผู้รับจ้างไม่มีสิทธิ์ขอรับเงินค่างานงวดแรก

๓. <u>หลักเกณฑ์การคิดคำนวณและจ่ายค่างาน</u>

๓.๑ กรมทางหลวงจะจ่ายค่างานรายการป้ายและเครื่องหมายจราจรระหว่างการก่อสร้าง โดยแบ่งจ่ายเป็น ๒ ส่วน ดังนี้

๓.๑.๑ ส่วนที่ ๑ ร้อยละ ๘๐ ของค่างานรายการป้ายและเครื่องหมายจราจรระหว่างการก่อสร้างตามสัญญา เมื่อผู้รับจ้างได้จัดทำเสร็จเรียบร้อยครบถ้วนถูกต้องตามคู่มือการใช้อุปกรณ์ควบคุมการจราจรบริเวณพื้นที่ก่อสร้าง พร้อมที่จะใช้งานและส่งมอบให้กับผู้ว่าจ้างในการส่งมอบงานงวดแรก หากดำเนินการไม่แล้วเสร็จผู้รับจ้างไม่มีสิทธิ์ขอรับเงินค่างานงวดแรก

๓.๑.๒ ส่วนที่ ๒ ร้อยละ ๒๐ ของค่างานรายการป้ายและเครื่องหมายจราจรระหว่างการก่อสร้างตามสัญญา เมื่อผู้รับจ้างปรับปรุงซ่อมแซมป้ายและเครื่องหมายจราจรระหว่างการก่อสร้างทั้งหมดให้อยู่ในสภาพดีพร้อมใช้งานได้ และส่งมอบให้กับผู้ว่าจ้างพร้อมกับการส่งงานงวดสุดท้าย หากไม่ดำเนินการถือว่างานยังไม่แล้วเสร็จบริบูรณ์ตามสัญญา ผู้ว่าจ้างมีสิทธิที่จะไม่ทำการตรวจรับงานงวดสุดท้าย

๓.๒ กรมทางหลวงจะจ่ายค่างานงานบริหารการจราจรในระหว่างการก่อสร้างเป็นแบบเหมาจ่าย โดยแบ่งเป็นสองส่วน ดังนี้

๓.๒.๑ ส่วนที่หนึ่งจะจ่ายให้ไม่เกินร้อยละ ๗๐ ของราคาแผ่นป้าย และวัสดุอุปกรณ์ที่ผู้รับจ้างได้จัดเตรียมและประกอบเรียบร้อยในเขตก่อสร้างพร้อมที่จะใช้งานตามหลักฐานการสั่งซื้อ หรือจ้างผลิต แต่ต้องไม่เกินร้อยละ ๕๐ ของรายการค่างานงานบริหารการจราจรในระหว่างการก่อสร้างตามสัญญา

๓.๒.๒ ส่วนที่สองจะแบ่งจ่ายค่างานที่เหลือจากการจ่ายค่างานส่วนที่หนึ่งให้ในทุกงวดงานเป็นอัตราร้อยละตามสัดส่วนร้อยละของผลงานที่ทำได้ในงวดนั้นๆ จากผลงานทั้งโครงการ ทั้งนี้จะจ่ายครบร้อยละ ๑๐๐ เมื่องานโครงการแล้วเสร็จตามสัญญา

๓.๒.๓ ค่างานงานบริหารการจราจรในระหว่างการก่อสร้าง ที่แบ่งจ่ายในแต่ละงวดเป็นส่วนหนึ่งของทุกรายการค่างานในงวดนั้น ในกรณีที่เครื่องหมายควบคุมการจราจรชำรุด หรือสูญหาย ไม่ถูกต้องครบถ้วน ตามที่กำหนดไว้ใน คู่มือการใช้อุปกรณ์ควบคุมการจราจรบริเวณพื้นที่ก่อสร้าง หรือคู่มือเครื่องหมายควบคุมการจราจรในงานก่อสร้าง บูรณะและบำรุงรักษาทางหลวงของกรมทางหลวง ถือว่าผู้รับจ้างทำงานในงวดนั้นไม่ถูกต้องตามสัญญา ผู้รับจ้างไม่มีสิทธิส่งมอบงานงวดนั้น ผู้ว่าจ้างมีสิทธิที่จะไม่ตรวจรับงานก่อสร้างในงวดนั้น จนกว่าผู้รับจ้างจะดำเนินการติดตั้งเครื่องหมายควบคุมการจราจรให้ถูกต้องครบถ้วนตามคู่มือการใช้อุปกรณ์ควบคุมการจราจรบริเวณพื้นที่ก่อสร้าง หรือคู่มือเครื่องหมายควบคุมการจราจรในงานก่อสร้าง บูรณะและบำรุงรักษาทางหลวงของกรมทางหลวง ทั้งนี้ผู้รับจ้างไม่มีสิทธิเรียกร้องค่าเสียหายใดๆ เนื่องจากกรณีดังกล่าวจากผู้ว่าจ้าง

หากกรมทางหลวงยังมีความจำเป็นที่จะต้องมีเครื่องหมายควบคุมการจราจรนั้นต่อไปอีก ผู้รับจ้างจะต้องจัดหามาทดแทนให้ครบถ้วนถูกต้อง โดยผู้รับจ้างเป็นผู้รับผิดชอบค่าใช้จ่ายในการนี้ทั้งสิ้น มิฉะนั้น ผู้รับจ้างจะไม่มีสิทธิส่งมอบงานและเบิกจ่ายค่างานส่วนที่เหลือในงวดต่อไป

๓.๓ กรณีที่ผู้รับจ้างไม่สามารถจัดหาป้ายและเครื่องหมายจราจรระหว่างการก่อสร้าง ได้ครบถ้วนภายใน ๙๐ วัน นับถัดจากวันลงนามในสัญญา หรือนับถัดจากวันที่แจ้งให้เริ่มทำงาน ผู้รับจ้างจะต้องเสียค่าปรับให้ผู้ว่าจ้างในอัตราวันละ .....-..... บาท (ร้อยละ .....-..... ของราคาค่างานป้ายและเครื่องหมายจราจรระหว่างการก่อสร้าง) นับตั้งแต่วันถัดจากวันครบกำหนด ๙๐ วัน ถึงวันที่ผู้รับจ้างจัดหาป้ายและเครื่องหมายจราจรระหว่างการก่อสร้าง ได้ครบถ้วน

หมายเหตุ * ให้เลือกใช้อย่างใดอย่างหนึ่ง

** ให้ใช้ในกรณีที่เป็นโครงการก่อสร้างขนาดใหญ่ และโครงการที่มีความจำเป็น

<u>แบบใบแจ้งปริมาณงานและราคา</u>

ใบแจ้งปริมาณงานและราคา (บัญชีรายการก่อสร้าง ซึ่งรวมราคาค่าวัสดุ อุปกรณ์ แรงงาน ภาษีประเภทต่างๆ และกำไรไว้ด้วยแล้ว)

แนบท้ายเอกสารประกวดราคาจ้างด้วยวิธีประกวดราคาอิเล็กทรอนิกส์

จ้างก่อสร้างงานซ่อมโครงสร้างสะพาน โครงการงานกิจกรรมบำรุงรักษาสะพาน

ทางหลวงหมายเลข ๓๔๖ ตอนควบคุม ๐๒๐๒ ตอน แยกนพวงศ์ - บางเลน ระหว่าง กม.๓๓+๗๗๗ - กม.๔๑+๕๖๖

ที่	รายการและราคาต่อหน่วยเป็นตัวหนังสือ	หน่วย	จำนวน	ราคาต่อหน่วย เป็นตัวเลข (บาท)	เป็นเงิน (บาท)
๑	งานสกัดผิวคอนกรีตโครงสร้างสะพาน	ตร.ม.	๓,๐๐๖.๐๐		
	เป็นเงิน .....บาทต่อหน่วย				
๒	งานซ่อมพื้นสะพาน	ตร.ม.	๓,๐๐๖.๐๐		
	เป็นเงิน .....บาทต่อหน่วย				
๓	งานซ่อมคานรับพื้นสะพาน	ตร.ม.	๘๙.๐๐		
	เป็นเงิน .....บาทต่อหน่วย				
๔	งานซ่อมเสาตอม่อสะพาน	ตร.ม.	๙๒.๐๐		
	เป็นเงิน .....บาทต่อหน่วย				
๕	งาน THERMOPLASTIC PAINT (YELLOW & WHITE)	ตร.ม.	๑๓๑.๐๐		
	เป็นเงิน .....บาทต่อหน่วย				

ที่	รายการและราคาต่อหน่วยเป็นตัวหนังสือ	หน่วย	จำนวน	ราคาต่อหน่วย เป็นตัวเลข (บาท)	เป็นเงิน (บาท)
๖	TRAFFIC SIGNS AND DEVICES DURING CONSTRUCTION	ชุด	๒.๐๐		
	เป็นเงิน .....บาทต่อหน่วย				
๗	งานจัดการเครื่องหมายจราจรระหว่างก่อสร้าง	ชุด	๒.๐๐		
	เป็นเงิน .....บาทต่อหน่วย				
				รวมเป็นเงินทั้งสิ้น	

ราคารวมทั้งสิ้นเขียนเป็นตัวหนังสือ

(.....)

(ลงชื่อ) ..... ผู้เสนอราคา

(.....)

บริษัทฯ, ห้างฯ .....

วันที่ .....

เอกสารแนบท้ายประกาศประกวดราคาจ้างก่อสร้าง

เลขที่ ..... ลงวันที่ .....

เรื่อง การจัดทำแผนการใช้พัสดุที่ผลิตภายในประเทศ

.....

ตารางการจัดทำแผนการใช้พัสดุที่ผลิตภายในประเทศ

จ้างก่อสร้างงานซ่อมโครงสร้างสะพาน กิจกรรมบำรุงรักษาสะพาน ในทางหลวงหมายเลข ๓๔๖

ตอนควบคุม ๐๒๐๒ ตอน แยกนพวงศ์ - บางเลน ระหว่าง กม.๓๓+๗๗๗ - กม.๔๑+๕๖๖

รายการพัสดุหรือครุภัณฑ์ที่ใช้ในโครงการ

แผนการใช้พัสดุที่ผลิตภายในประเทศ

ลำดับ	รายการ	หน่วย	ปริมาณ	ราคา ต่อหน่วย (บาท)	เป็นเงิน (บาท)	พัสดุ ในประเทศ	พัสดุ ต่างประเทศ
๑							
๒							
๓							
๔							
๕							
รวม					xxx	xxx	xxx
อัตรา (ร้อยละ)					๑๐๐	๖๐	๔๐

(ลงชื่อ) ..... (คู่สัญญาฝ่ายผู้รับจ้าง)

(.....)

หมายเหตุ :

๑. ผู้รับจ้างจะต้องจัดทำแผนการใช้เหล็กที่ผลิตภายในประเทศส่งมอบให้แก่ผู้ว่าจ้างภายใน ๓๐ วัน นับถัดจากวันลงนามในสัญญา

๒. หากมูลค่าหรือปริมาณของพัสดุไม่สามารถดำเนินการได้ตามแผน สามารถแก้ไขเปลี่ยนแปลงแผนได้ก่อนการส่งมอบงานในแต่ละงวด

เอกสารแนบท้ายประกาศประกวดราคาจ้างก่อสร้าง

เลขที่ ..... ลงวันที่ .....

เรื่อง การจัดทำแผนการใช้เหล็กที่ผลิตภายในประเทศ

.....

ตารางการจัดทำแผนการใช้เหล็กที่ผลิตภายในประเทศ

จ้างก่อสร้างงานซ่อมโครงสร้างสะพาน กิจกรรมบำรุงรักษาสะพาน ในทางหลวงหมายเลข ๓๔๖

ตอนควบคุม ๐๒๐๒ ตอน แยกนพวงศ์ - บางเลน ระหว่าง กม.๓๓+๗๗๗ - กม.๔๑+๕๖๖

รายการพัสดุหรือครุภัณฑ์ที่ใช้ในโครงการ

แผนการใช้พัสดุที่ผลิตภายในประเทศ

ลำดับ	รายการ	หน่วย	ปริมาณ	ราคา ต่อหน่วย (บาท)	เป็นเงิน (บาท)	พัสดุ ในประเทศ	พัสดุ ต่างประเทศ
๑	เหล็กเส้น	ตัน					
๒	เหล็กข้องอ	ตัน					
๓	เหล็กเส้นกลม	ตัน					
๔							
๕							
รวม					xxx	xxx	xxx
อัตรา (ร้อยละ)					๑๐๐	๙๐	๑๐

(ลงชื่อ) ..... (คู่สัญญาฝ่ายผู้รับจ้าง)

(.....)

หมายเหตุ :

๑. ผู้รับจ้างจะต้องจัดทำแผนการใช้เหล็กที่ผลิตภายในประเทศส่งมอบให้แก่ผู้ว่าจ้างภายใน ๓๐ วัน นับถัดจากวันลงนามในสัญญา

๒. หากมูลค่าหรือปริมาณของพัสดุไม่สามารถดำเนินการได้ตามแผน สามารถแก้ไขเปลี่ยนแปลงแผนได้ก่อนการส่งมอบงานในแต่ละงวด

ฝ่ายสำรวจและออกแบบ	
แบบแผ่นที่	SE- 64-346-1/7

TITLE SHEET

งานบำรุงรักษาสะพาน (งานซ่อมโครงสร้างสะพาน)
ทางหลวงหมายเลข 346 ตอน แยกนพวงศ์ – บางเลน
ที่ กม.33+777 ถึง 41+566 เป็นช่วงๆ

งานบำรุงรักษาสะพาน (งานซ่อมโครงสร้างสะพาน)

ทางหลวงหมายเลข 346 ตอน แยกนพวงศ์ – บางเลน
ที่ กม.33+777 ถึง 41+566 เป็นช่วงๆ

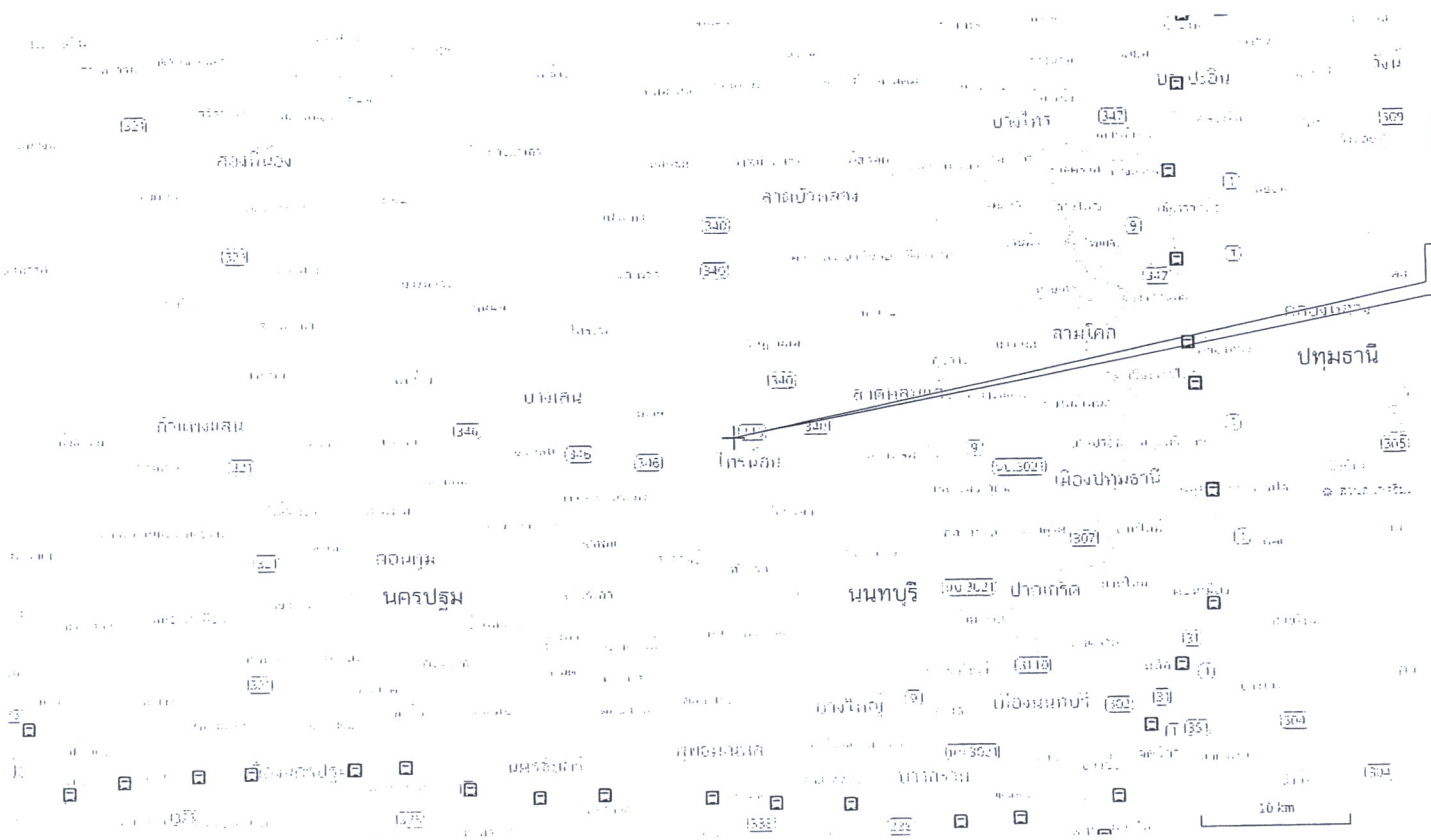

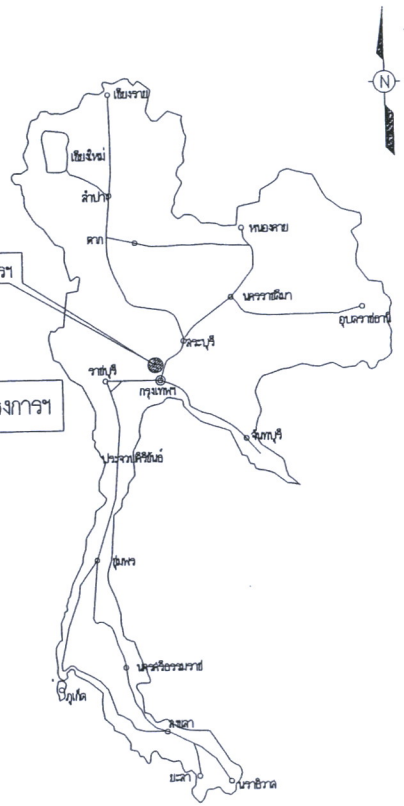

ศูนย์สร้างและบูรณะสะพานที่ 3 กรมทางหลวง		
เขียนแบบ ธีระพงศ์	คัด ธีระพงศ์	
ออกแบบ	ตรวจ	วบค
เห็นชอบ		/ /
อนุมัติ		๑ ๕ พ.ค. ๒๕๖๔
	ผค.สส.3	

ฝ่ายสำรวจและออกแบบ	
แบบแผ่นที่	SE- 64-346-2/7

แบบข้อกำหนดแนะนำสำหรับวัสดุที่ใช้
ก่อสร้างและ BILL OF QUANTITIES
งานบำรุงรักษาสะพาน (งานซ่อมโครงสร้างสะพาน)
ทางหลวงหมายเลข 346 ตอน แยกนครนายก – บางเลน
ที่ กม33+777 ถึง 41+566 เป็นช่วงๆ

BILL OF QUANTITIES

ลำดับที่	รายการ	หน่วย	จำนวน	หมายเหตุ
1	ที่ กม33+777 (RT.) มีสะพาน คสล ขนาด (3x10.00)+(3x20.00)+(3x10.00)= 120.00 ม ทางรถกว้าง 10.50 ม ทางเท้าด้านซ้ายกว้าง 1.50 ม ขอบทางด้านขวากว้าง 0.50 ม ทำการซ่อมโครงสร้างสะพาน			
	1.1 งานสกัดผิวคอนกรีตโครงสร้างสะพาน	ตร.ม	1,236.00	
	1.2 งานซ่อมพื้นสะพาน	ตร.ม	1,236.00	
2	ที่ กม35+273 (LT.) มีสะพาน คสล ขนาด (5x7.00)= 35.00 ม ทางรถกว้าง 10.50 ม ทางเท้าด้านซ้ายกว้าง 1.50 ม ขอบทางด้านขวากว้าง 0.50 ม ทำการซ่อมโครงสร้างสะพาน			
	2.1 งานสกัดผิวคอนกรีตโครงสร้างสะพาน	ตร.ม	360.00	
	2.2 งานซ่อมพื้นสะพาน	ตร.ม	360.00	
	2.3 งานซ่อมคานรับพื้นสะพาน	ตร.ม	18.00	
	2.4 งานซ่อมเสาตอม่อสะพาน	ตร.ม	18.00	
3	ที่ กม35+275 (RT.) มีสะพาน คสล ขนาด (5x7.00)= 35.00 ม ทางรถกว้าง 10.50 ม ทางเท้าด้านซ้ายกว้าง 1.50 ม ขอบทางด้านขวากว้าง 0.50 ม ทำการซ่อมโครงสร้างสะพาน			
	3.1 งานสกัดผิวคอนกรีตโครงสร้างสะพาน	ตร.ม	360.00	
	3.2 งานซ่อมพื้นสะพาน	ตร.ม	360.00	
	3.3 งานซ่อมคานรับพื้นสะพาน	ตร.ม	25.00	
	3.4 งานซ่อมเสาตอม่อสะพาน	ตร.ม	25.00	
4	ที่ กม38+183 (RT.) มีสะพาน คสล ขนาด (2x10.00)+(1x20.00)+(2x10.00)= 60.00 ม ทางรถกว้าง 10.50 ม ทางเท้าด้านซ้ายกว้าง 1.50 ม ขอบทางด้านขวากว้าง 0.50 ม ทำการซ่อมโครงสร้างสะพาน			
	4.1 งานสกัดผิวคอนกรีตโครงสร้างสะพาน	ตร.ม	618.00	
	4.2 งานซ่อมพื้นสะพาน	ตร.ม	618.00	
	4.3 งานซ่อมคานรับพื้นสะพาน	ตร.ม	18.00	
	4.4 งานซ่อมเสาตอม่อสะพาน	ตร.ม	17.00	
5	ที่ กม41+566 (LT.) มีสะพาน คสล ขนาด (3x7.00)= 21.00 ม ทางรถกว้าง 10.50 ม ทางเท้าด้านซ้ายกว้าง 1.50 ม ขอบทางด้านขวากว้าง 0.50 ม ทำการซ่อมโครงสร้างสะพาน			
	5.1 งานสกัดผิวคอนกรีตโครงสร้างสะพาน	ตร.ม	216.00	
	5.2 งานซ่อมพื้นสะพาน	ตร.ม	216.00	
	5.3 งานซ่อมคานรับพื้นสะพาน	ตร.ม	18.00	
	5.4 งานซ่อมเสาตอม่อสะพาน	ตร.ม	17.00	
6	ที่ กม41+561 (RT.) มีสะพาน คสล ขนาด (3x7.00)= 21.00 ม ทางรถกว้าง 10.50 ม ทางเท้าด้านซ้ายกว้าง 1.50 ม ขอบทางด้านขวากว้าง 0.50 ม ทำการซ่อมโครงสร้างสะพาน			
	6.1 งานสกัดผิวคอนกรีตโครงสร้างสะพาน	ตร.ม	216.00	
	6.2 งานซ่อมพื้นสะพาน	ตร.ม	216.00	
	6.3 งานซ่อมคานรับพื้นสะพาน	ตร.ม	18.00	
	6.4 งานซ่อมเสาตอม่อสะพาน	ตร.ม	17.00	

ลำดับที่	รายการ	หน่วย	จำนวน	หมายเหตุ
7	ที่ กม33+777 – กม41+566 7.1 งาน THERMOPLASTIC PAINT (YELLOW&WHITE)	ตร.ม	131.00	
8	ที่ กม33+777 – กม41+566 8.1 TRAFFIC SIGNS AND DEVICES DURING CONTRUCTION	ชุด	2.00	
	8.2 งานจัดการเครื่องหมายจราจรระหว่างก่อสร้าง	ชุด	2.00	

ศูนย์สร้างและบูรณะสะพานที่ 3 กรมทางหลวง		
เขียนแบบ ธีระพงศ์	คัด ธีระพงศ์	
ออกแบบ	ตรวจ เชี่ยวชาญ วบค	
เห็นชอบ	รค.ลล.3.1	/ /
อนุมัติ	ผค.ลล.3	๑๕ พ.ค. ๒๕๖๕

ฝ่ายสำรวจและออกแบบ	
หมายเลขแบบ	SE- 64-346-3/7

แบบแนะนำงานซ่อมโครงสร้างสะพาน
ทางหลวงหมายเลข 346
ตอน แยกนครวงศ์ - บางเลน
ที่ กม.33+777 ถึง 41+566 เบ็ดเตล็ด

แนะนำการซ่อมพื้นสะพาน

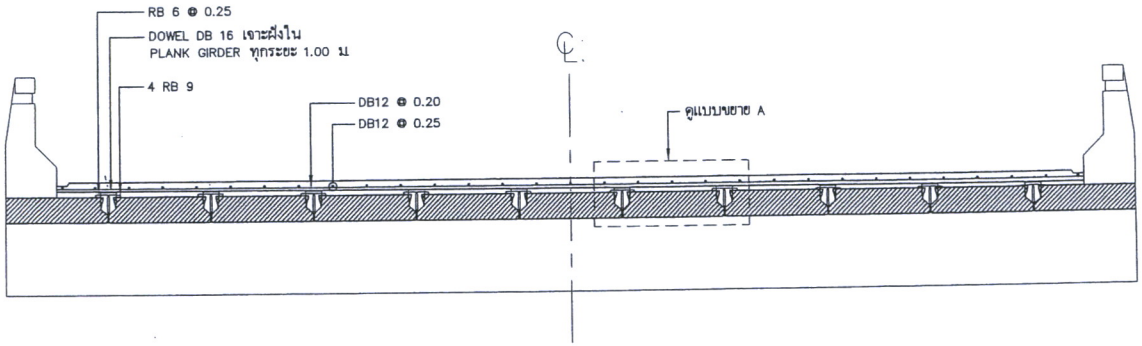

รูปตัดแสดงการเสริมเหล็กซ่อมผิวพื้นสะพานแบบ PLANK GIRDER หรือ BOX GIRDER

มาตราส่วน 1 : 50

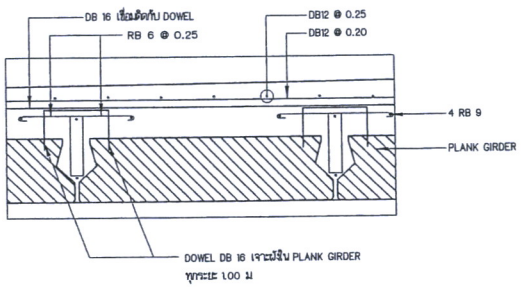

แบบขยาย A

มาตราส่วน 1 : 20

งานปรับปรุงซ่อมแซมโครงสร้างเสาพื้นสะพาน ที่ชำรุดเสียหาย

1. สกัดคอนกรีตพื้นสะพานเดิม (Concrete Topping) จนถึงระดับหลังคานสะพานคอนกรีตอัดแรง (Plank Girder) และคอนกรีตในร่องระหว่างคานสะพาน (Plank Girder) ของเดิมออกให้หมด
2. ทำความสะอาดบริเวณพื้นที่ที่ทำการซ่อมพื้นสะพาน
3. เจาะรูฝังเหล็ก Dowel DB16 ลึกไม่น้อยกว่า 10 ซม. ยึดแน่นด้วย Epoxy
4. ติดตั้งเหล็กเสริมขนาดต่างๆ ตามที่กำหนดไว้ในแบบ
5. เข้าแบบหล่อคอนกรีต
6. เทคอนกรีตพื้นสะพาน (Concrete Topping) กำลังอัดไม่น้อยกว่า 40 MPa. และหนาไม่น้อยกว่า 10 ซม. และปรับระดับหลังพื้นสะพานให้สอดคล้องกับโครงสร้างเดิม

ศูนย์สร้างและบูรณะสะพานที่ 3 กรมทางหลวง		
เขียนแบบ ธีระพงศ์	คัด ธีระพงศ์	
ออกแบบ	ตรวจ	วบค
เห็นชอบ	วศ.สส.3	...../...../.....
อนุมัติ	ผศ.สส.3	๑ ๕ พ.ค. ๒๕๖๕

ฝ่ายสำรวจและออกแบบ	
หมายเลขแบบ	SE- 64-346-4/7

แบบแนะนำงานซ่อมโครงสร้างสะพาน
ทางหลวงหมายเลข 346
ตอน แยกนครวัด - บางเลน
ที่ กม.33+777 ถึง 41+566 เบ็นช่วงา

แนะนำการซ่อมคานรับพื้นสะพาน

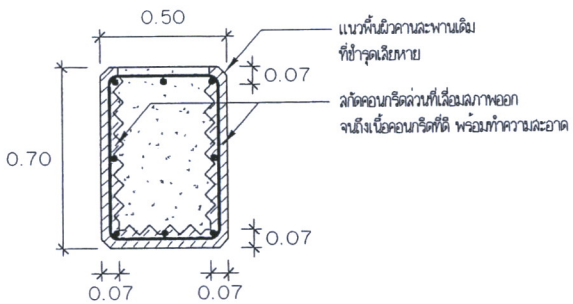

งานสกัดคานคอนกรีต CAP BEAM ของเดิม
มาตราส่วน 1 : 20

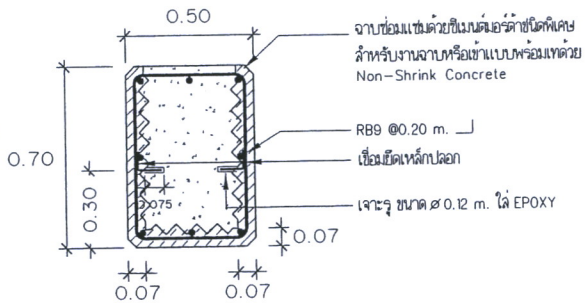

งานซ่อม CAP BEAM
มาตราส่วน 1 : 20

งานปรับปรุงซ่อมแซมโครงสร้างเสาสะพาน (CAP BEAM) ที่ชำรุดเสียหาย

1. สกัดคอนกรีตที่เสื่อมสภาพออก โดยมีความลึกจากผิวโครงสร้างเดิมประมาณ 7 ซม. หรือจนถึงเนื้อคอนกรีตที่ดี โดยใช้เครื่องมือ Electric Hand Tools และทำการเปลี่ยนเหล็กเสริมใหม่โดยมีขนาดระยะและวิธีการทาบตามมาตรฐาน โดยจะต้องนำเสนอรายละเอียด และรูปแบบให้ผู้ควบคุมงานพิจารณาเห็นชอบก่อนดำเนินการ
2. กำจัดสนิมและทำความสะอาดเหล็กเสริม พร้อมทั้งทาน้ำยายับยั้งการเกิดสนิม ทั้งเหล็กเสริมของเดิมและของที่ติดตั้งใหม่
3. ทำการติดตั้งเหล็กเสริมหลัก และเหล็กเสริมปลอกเพิ่มเติมตามแบบที่ได้นำเสนอ
4. เพิ่มการยึดเกาะภายในระหว่างชั้นคอนกรีตเดิม และคอนกรีตใหม่โดยการเตรียมพื้นผิวให้สะอาด และทาด้วยน้ำยาประสานการยึดเกาะระหว่างพื้นผิวคอนกรีต (Bonding Agent)
5. จาบซ่อมแซมด้วยซีเมนต์มอร์ต้าชนิดพิเศษสำหรับงานจาบ หรือเข้าแบบพร้อมเทด้วย Non-Shrink Concrete ที่มีค่าการรับกำลังแรงอัดที่ 28 วัน มากกว่า 40 SQ.mm. ตามมาตรฐาน ASTM C109 ไม้แบบจะต้องประกอบให้มีความมั่นคงสามารถต้านทานแรงอัดน็อตหรือพ่นวัสดุ

ศูนย์สร้างและบูรณะสะพานที่ 3 กรมทางหลวง		
เขียนแบบ ธีระพงศ์	คัด ธีระพงศ์	
ออกแบบ	ตรวจ	วบค
เห็นชอบ	หส สสส.3.1	/ /
อนุมัติ	ผค สสส 3	๑ ๕ พ.ค. ๒๕๖๔

ฝ่ายสำรวจและออกแบบ	
หมายเลขแบบ	SE- 64-346-5/7

แบบแนะนำงานซ่อมโครงสร้างสะพาน
ทางหลวงหมายเลข 346
ตอน แยกบางพวงศ์ - บางเลน
ที่ กม.33+777 ถึง 41+566 เป็นช่วงๆ

แนะนำการซ่อมเสาตอม่อสะพาน

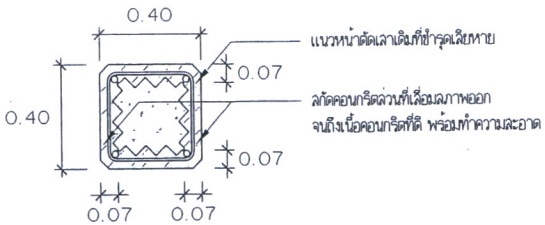

งานสกัดคอนกรีตเสาสะพานเดิม
มาตราส่วน 1 : 20

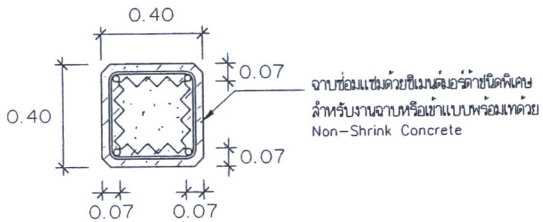

งานซ่อมเสาตอม่อสะพาน
มาตราส่วน 1 : 20

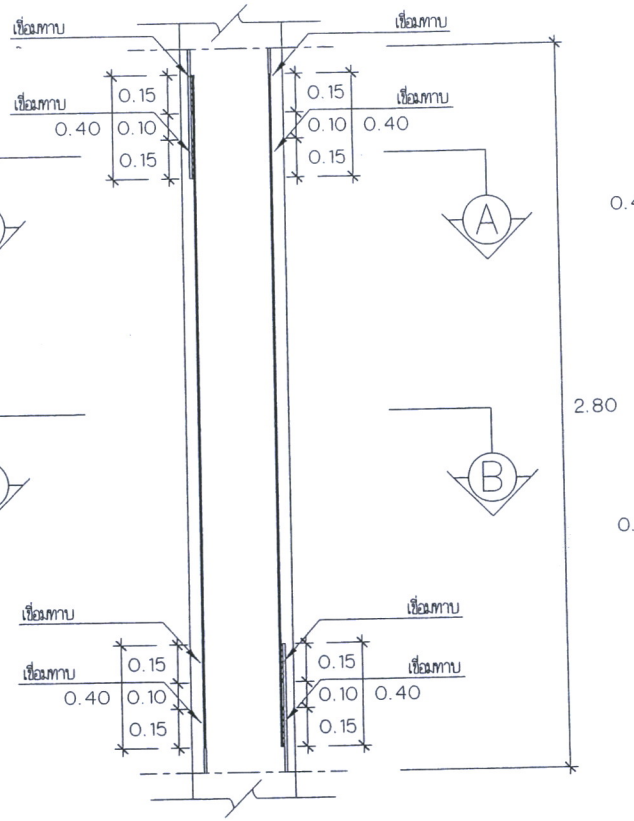

การทาบเหล็กเสาตอม่อสะพาน
มาตราส่วน 1 : 20

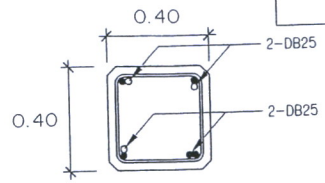

รูปตัด A-A
มาตราส่วน 1 : 20

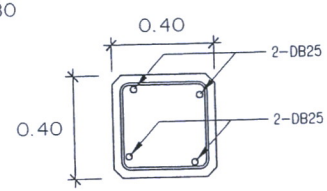

รูปตัด B-B
มาตราส่วน 1 : 20

งานปรับปรุงซ่อมแซมโครงสร้างเสาสะพาน (COLUMN) ที่ชำรุดเสียหาย

1. สกัดคอนกรีตที่เสื่อมสภาพออก โดยมีความลึกจากผิวโครงสร้างเดิมประมาณ 7 ซม. หรือจนถึงเนื้อคอนกรีตที่ดี โดยใช้เครื่องมือ Electric Hand Tools และทำการเปลี่ยนเหล็กเสริมใหม่โดยมีขนาดระยะและวิธีการทาบตามมาตรฐาน โดยจะต้องนำเสนอรายละเอียด และรูปแบบให้ผู้ควบคุมงานพิจารณาเห็นชอบก่อนดำเนินการ
2. กำจัดสิ่งและทำความสะอาดเหล็กเสริม พร้อมทั้งทาน้ำยายับยั้งการเกิดสนิม ทั้งเหล็กเสริมของเดิมและของที่ติดตั้งใหม่
3. ทำการติดตั้งเหล็กเสริมหลัก และเหล็กเสริมปลอกเพิ่มเติมตามแบบที่ได้นำเสนอ
4. เพิ่มการยึดเกาะภายในระหว่างชั้นคอนกรีตเดิม และคอนกรีตใหม่โดยการเตรียมพื้นผิวให้สะอาด และทาด้วยน้ำยาประสานการยึดเกาะระหว่างพื้นผิวคอนกรีต (Bonding Agent)
5. จาบซ่อมแซมด้วยซีเมนต์มอร์ต้าชนิดพิเศษสำหรับงานจาบ หรือเข้าแบบพร้อมเทด้วย Non-Shrink Concrete ที่มีค่าการรับกำลังแรงอัดที่ 28 วัน มากกว่า 40 SQ.mm. ตามมาตรฐาน ASTM C109 ไม้แบบจะต้องประกอบให้มีความมั่นคงสามารถต้านทานแรงอัดนิดหรือพ่นวัสดุ

ศูนย์สร้างและบูรณะสะพานที่ 3 กรมทางหลวง		
เขียนแบบ ธีระพงศ์	คัด ธีระพงศ์	
ออกแบบ	ตรวจ วบค	
เห็นชอบ	จศลล.3.1	/ /
อนุมัติ	ผศ.ลล.3	๑๕ พ.ค. ๒๕๖๕

ฝ่ายสำรวจและออกแบบ	
หมายเลขแบบ	SE- 64-346-6/7

แผนผังการเบี่ยงการจราจร งานซ่อมแซมละพานด้านซ้ายทาง
ทางหลวงหมายเลข 346
ตอน แยกทางค์ – บางเลน
ที่ กม33+777 ถึง 41+566 เป็นช่วงๆ

การติดตั้งป้ายในงานก่อสร้าง / งานบูรณะ
บริเวณช่องจราจร งานซ่อมแซมละพานด้านซ้ายทาง

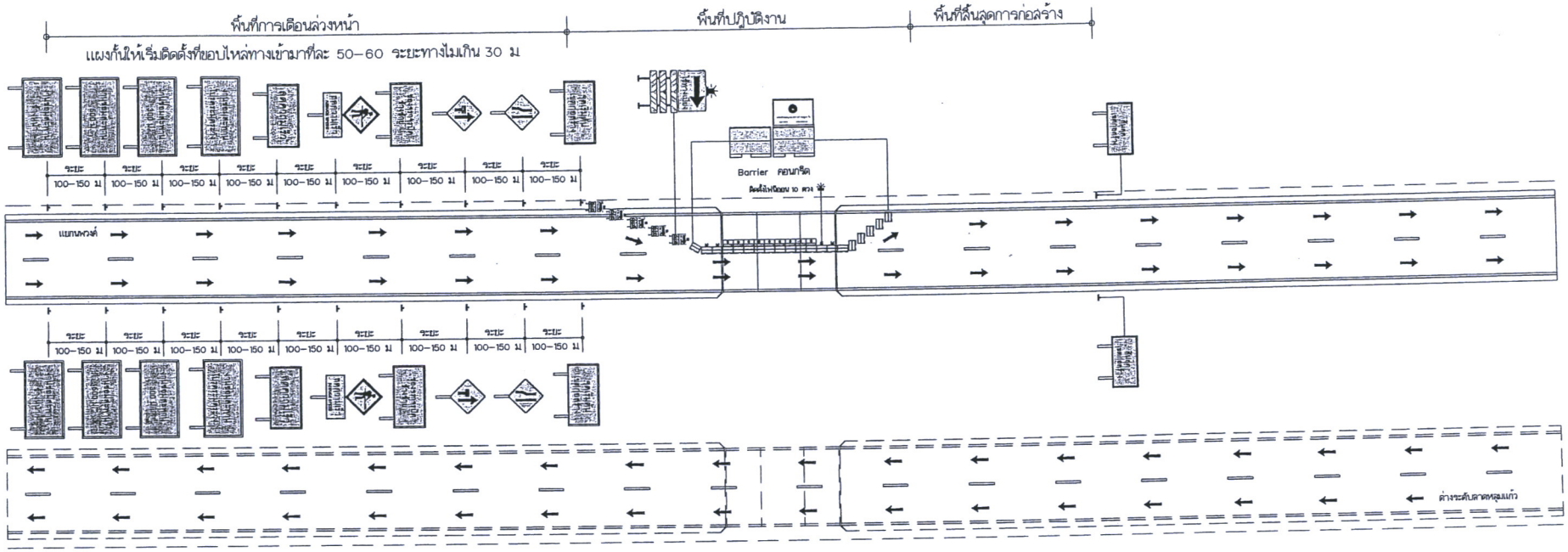

แบบแนะนำผังการจัดวางป้ายอำนวยความปลอดภัยในระหว่างการก่อสร้างและบูรณะทางหลวง กรณีพื้นที่ก่อสร้างอยู่บนผิวจราจร

หมายเหตุ

1. บริษัท ผู้รับจ้างต้องจัดชุดการจราจร จำนวน 1 ชุด ประกอบด้วย ผู้ทำงานที่ผ่านการอบรมด้านความปลอดภัย 1 คน คนงาน 5 คน พร้อมรถ คัน และรถ 6 ล้อ สำหรับปรับสภาพพื้นที่ ตลอดระยะทางของโครงการ บุคลากรด้านความปลอดภัยต้องพร้อมปฏิบัติงานตลอดเวลา
2. ในช่วงชั่วโมงเร่งด่วนโครงการฯ ต้องให้ความร่วมมือในการชะลอการทำงานหรือปรับเปลี่ยนวิธีการทำงาน เพื่อไม่ให้ส่งผลกระทบการจราจร
3. ให้ผู้รับจ้างล้างทำความสะอาดถนน และดูแลป้ายจราจรและสิ่งอำนวยความสะดวกด้านการจราจรให้พร้อมใช้งานตลอดเวลา
4. กรณ์ก่อสร้างทางเบี่ยง ให้ผู้รับจ้างก่อสร้างผิวจราจรที่เป็นมาตรฐานเดียวกับถนนเดิม
5. ทำการฉาบผิวถนน (SLURRY SEAL) เพื่อทำการทาสี ตีเส้นแบ่งการจราจรในพื้นที่ก่อสร้าง และในกรณีที่ผิวจราจรไม่พร้อมใช้งาน ให้โครงการทำการปรับปรุงเพื่อให้สามารถรองรับการจราจรได้ โดยให้อยู่ในดุลพินิจของโครงการฯ
6. การปรับพื้นที่เพื่อการระบายน้ำ DRAINAGE FOR CONSTRUCTION โดยให้อยู่ในดุลพินิจของโครงการฯ
7. L หมายถึง ระยะความยาวของการเบี่ยงช่องจราจร โดยกำหนดใช้อัตราส่วน 1: 30 ของการเบี่ยงช่องจราจร เช่น เบี่ยงช่องจราจร 3.50 เมตร ระยะ L=3.50 x 30 = 105 เมตร และค่า L น้อยที่สุด 100 เมตร หรือให้ให้อยู่ในดุลยพินิจของสำนักเจ้าของงาน
8. พื้นที่ของการปรับปรุงผิวจราจรบริเวณ WORK ZONE ให้ทำการปรับปรุงผิวตามข้อ 5 และตีเส้นจราจรใหม่ให้ชัดเจน โดยใช้สี TEMPORARY THERMOPLASTIC PAINT ความกว้าง 0.15 เมตร
9. ระบบไฟฟ้าแสงสว่างจะต้องไม่น้อยกว่าก่อนดำเนินการก่อสร้าง
10. ขนาดป้ายจราจรและรูปแบบให้เป็นไปตามคู่มือสำนักอำนวยความปลอดภัย
11. อุปกรณ์และป้ายจราจรในพื้นที่ WORK ZONE เป็นไปตามมาตรฐาน AASTHO และต้องดูดูแลให้อยู่ในสภาพพร้อมใช้งานตลอดเวลา
12. ข้อความบนป้ายจราจรต้องระบุภาษาไทยและภาษาอังกฤษ
11. แบบแนะนำนี้สามารถปรับเปลี่ยนให้เหมาะสมกับงานในภาคสนามและสภาพการใช้พื้นที่ได้ โดยให้อยู่ในดุลยพินิจของโครงการฯ หรือสำนักเจ้าของงาน

ศูนย์สร้างและบูรณะสะพานที่ 3 กรมทางหลวง		
เขียนแบบ ธีระพงศ์	คัด ธีระพงศ์	
ออกแบบ	ตรวจ	วบค
เห็นชอบ	รค.ชช.3.1	/ /
อนุมัติ	ผค.สส.3	๑๔ พ.ค. ๒๕๖๔

ฝ่ายสำรวจและออกแบบ	
หมายเลขแบบ	SE- 64-346-7/7

แผนผังการเบี่ยงการจราจร งานซ่อมแซมสะพานด้านขวาทาง
ทางหลวงหมายเลข 346
ตอน แยกพวงค์ - บางเลน
ที่ กม33+777 ถึง 41+586 เป็นต้นมา

การติดตั้งป้ายในงานก่อสร้าง / งานบูรณะ
บริเวณช่องจราจร งานซ่อมแซมสะพานด้านขวาทาง

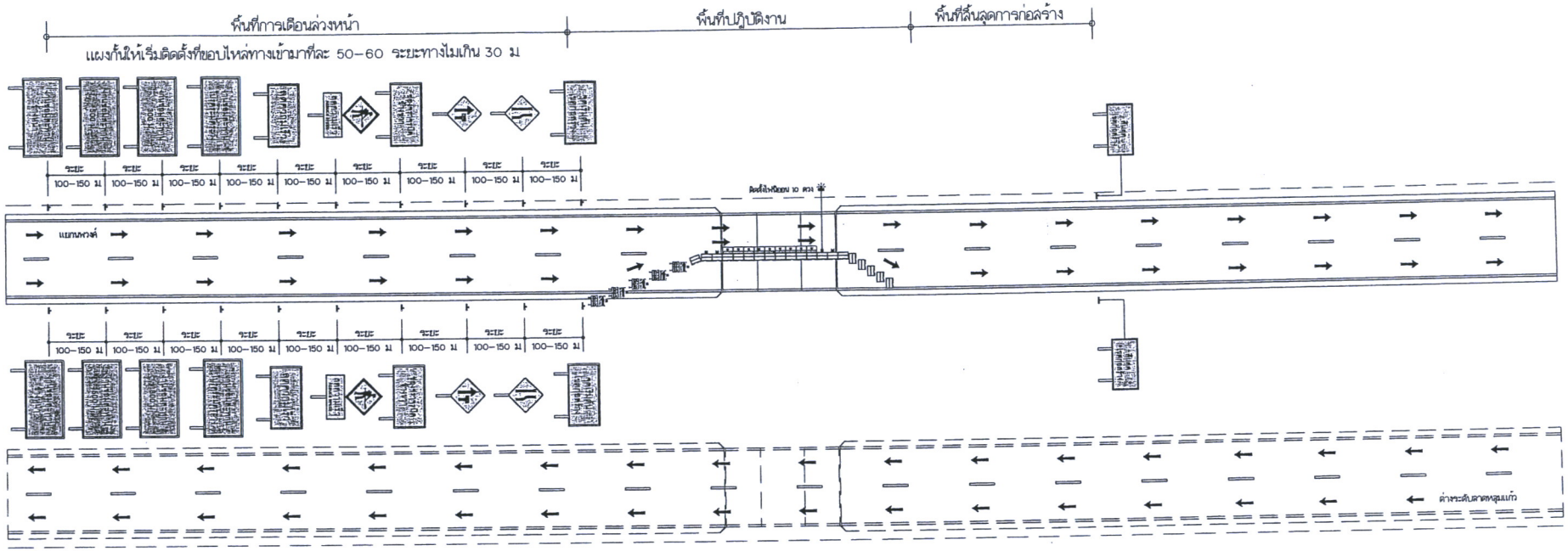

แบบแนะนำผังการจัดวางป้ายอำนวยความปลอดภัยในระหว่างการก่อสร้างและบูรณะทางหลวง กรณีพื้นที่ก่อสร้างอยู่บนผิวจราจร

หมายเหตุ

1. บริษัทฯ ผู้รับจ้างต้องจัดชุดการจราจร จำนวน 1 ชุด ประกอบด้วย ผู้ทำงานที่ผ่านการอบรมด้านความปลอดภัย 1 คน คนงาน 5 คน พร้อมรถ คัน และรถ 6 ล้อ สำหรับปรับสภาพพื้นที่ตลอดระยะทางของโครงการ บุคคลากรด้านความปลอดภัยต้องพร้อมปฏิบัติงานตลอดเวลา
2. ในช่วงชั่วโมงเร่งด่วนโครงการฯ ต้องให้ความร่วมมือในการชะลอการทำงานหรือปรับเปลี่ยนวิธีการทำงาน เพื่อไม่ให้ส่งผลกระทบการจราจร
3. ให้ผู้รับจ้างล้างทำความสะอาดถนน และดูแลป้ายจราจรและสิ่งอำนวยความสะดวกด้วนการจราจรให้พร้อมใช้งานตลอดเวลา
4. กรณีก่อสร้างทางเบี่ยง ให้ผู้รับจ้างก่อสร้างผิวจราจรที่เป็นมาตรฐานเดียวกับถนนเดิม
5. ทำการฉาบผิวถนน (SLURRY SEAL) เพื่อทำการทาสี ตีเส้นแบ่งการจราจรในพื้นที่ก่อสร้าง และในกรณีที่ผิวจราจรไม่พร้อมใช้งาน ให้โครงการทำการปรับปรุงเพื่อให้สามารถรองรับการจราจรได้ โดยให้อยู่ในดุลพินิจของโครงการฯ
6. การปรับพื้นที่เพื่อการระบายน้ำ DRAINAGE FOR CONSTRUCTION โดยให้อยู่ในดุลพินิจของโครงการฯ
7. L หมายถึง ระยะความยาวของการเบี่ยงช่องจราจร โดยกำหนดใช้อัตราส่วน 1: 30 ของการเบี่ยงช่องจราจร เช่น เบี่ยงช่องจราจร 3.50 เมตร ระยะ L=3.50 x 30 = 105 เมตร และค่า L น้อยที่สุด 100 เมตร หรือให้ให้อยู่ในดุลยพินิจของสำนักเจ้าของงาน
8. พื้นที่ของการปรับปรุงผิวจราจรบริเวณ WORK ZONE ให้ทำการปรับปรุงผิวตามข้อ 5 และตีเส้นจราจรใหม่ให้ชัดเจน โดยใช้สี TEMPORARY THERMOPLASTIC PAINT ความกว้าง 0.15 เมตร
9. ระบบไฟฟ้าแสงสว่างจะต้องไม่น้อยกว่าก่อนดำเนินการก่อสร้าง
10. ขนาดป้ายจราจรและรูปแบบให้เป็นไปตามคู่มือสำนักอำนวยความปลอดภัย
11. อุปกรณ์และป้ายจราจรในพื้นที่ WORK ZONE เป็นไปตามมาตรฐาน AASTHO และต้องดูแลให้อยู่ในสภาพพร้อมใช้งานตลอดเวลา
12. ข้อความบนป้ายจราจรต้องระบุภาษาไทยและภาษาอังกฤษ
11. แบบแนะนำนี้สามารถปรับเปลี่ยนให้เหมาะสมกับงานในภาคสนามและสภาพการใช้พื้นที่ได้ โดยให้อยู่ในดุลยพินิจของโครงการฯ หรือสำนักเจ้าของงาน

ศูนย์สร้างและบูรณะสะพานที่ 3 กรมทางหลวง		
เขียนแบบ ธีระพงศ์	คัด ธีระพงศ์	
ออกแบบ	ตรวจ	วบค
เห็นชอบ	วศ.ชล.3.1	...../...../.....
อนุมัติ	ผศ.ชล.3	๑๕ พ.ค. ๒๕๖๕

ฝ่ายสำรวจและออกแบบ	
หมายเลขแบบ	SE- 64-346-001

งานบำรุงรักษาสะพาน (งานซ่อมโครงสร้างสะพาน)
ทางหลวงหมายเลข 346
ตอน แยกนพวงศ์ - บางเลน
ที่ กม.33+777 RT

บ-4.2
กรมทางหลวง
รายการก่อสร้าง

1. สะพานคอนกรีตเสริมเหล็ก ขนาด (3x10.00)+(3x20.00)+(3x10.00) = 120.00 เมตร RT
   ทางรถกว้าง 10.50 ม ทางเท้าด้านซ้ายกว้าง 1.50 ม ขอบทางด้านขวากว้าง 0.50 ม
2. แบบซ่อมโครงสร้างสะพานและแผนผังการเบี่ยงการจราจร ให้เป็นไปตามมาตรฐานดังนี้

   แบบโครงการบำรุงรักษาและบูรณะสะพาน (ซ่อมโครงสร้าง) ตามแบบเลขที่ SE- 64-346-3/7 ถึง SE- 64-346-5/7
   แผนผังการเบี่ยงการจราจร ตามแบบเลขที่ SE- 64-346-6/7 ,SE- 64-346-7/7

3. ในกรณีที่ตัวเลขแสดงค่าต่างในแบบนี้คลาดเคลื่อนไปจากหลักวิศวกรรม นายช่างควบคุมงาน
   จะต้องพิจารณาแก้ไขโดยได้รับความเห็นชอบของศูนย์สร้างและบูรณะสะพานที่ 3
4. ก่อนการก่อสร้างนายช่างควบคุมงานจะต้องตรวจสอบรายละเอียดของโครงสร้างสะพานเดิม หากมีปัญหา
   ให้อยู่ในดุลพินิจของศูนย์สร้างและบูรณะสะพานที่ 3
5. มิติกับค่าระดับหน่วยเป็นเมตร นอกจากระบุเป็นอย่างอื่น

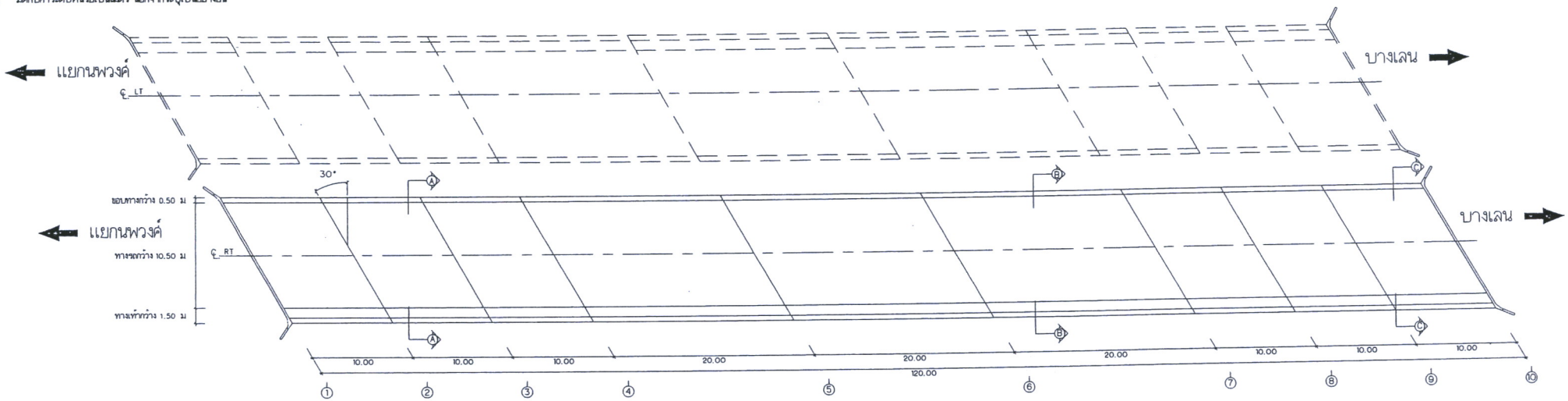

แปลน
มาตราส่วน 1: 400

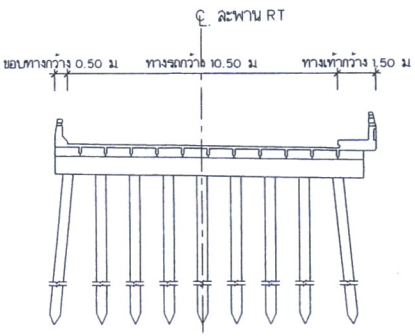

รูปตัดสะพาน A-A
มาตราส่วน 1:200

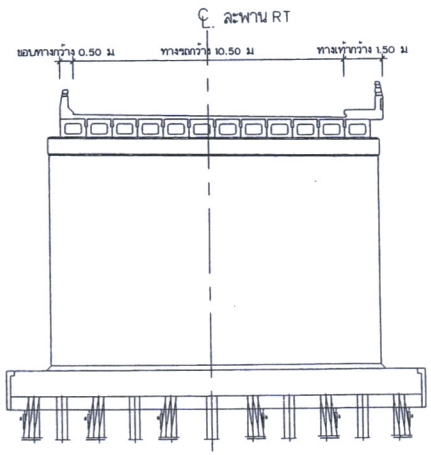

รูปตัดสะพาน B-B
มาตราส่วน 1:200

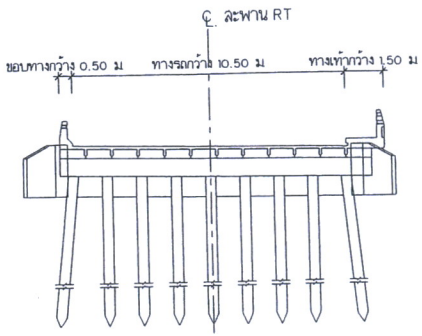

รูปตัดสะพาน C-C
มาตราส่วน 1:200

ศูนย์สร้างและบูรณะสะพานที่ 3 กรมทางหลวง		
เขียนแบบ ธีระพงศ์	คัด ธีระพงศ์	
ออกแบบ	ตรวจ	วบค
เห็นชอบ	หัวหน้าฝ่าย 3.1	/ /
อนุมัติ	ผค.สล.3	๑๕ พ.ค. ๒๕๖๔

บ-4.2
กรมทางหลวง
รายการก่อสร้าง

1. สะพานคอนกรีตเสริมเหล็ก ขนาด (5x7.00) = 35.00 เมตร (LT,RT)
   ทางรถกว้าง 10.50 ม ทางเท้าด้านซ้ายกว้าง 1.50 ม ขอบทางด้านขวากว้าง 0.50 ม
2. แบบซ่อมโครงสร้างสะพานและแผนผังการเบี่ยงการจราจร ให้เป็นไปตามมาตรฐานดังนี้

   แบบโครงการบำรุงรักษาและบูรณะสะพาน (ซ่อมโครงสร้าง) ตามแบบเลขที่ SE- 64-346-3/7 ถึง SE- 64-346-5/7
   แผนผังการเบี่ยงการจราจร ตามแบบเลขที่ SE- 64-346-6/7 ,SE- 64-346-7/7
3. ในกรณีที่ตัวเลขแสดงค่าต่างๆในแบบนี้คลาดเคลื่อนไปจากหลักวิศวกรรม นายช่างควบคุมงาน
   จะต้องพิจารณาแก้ไขโดยได้รับความเห็นชอบของศูนย์ก่อสร้างและบูรณะสะพานที่ 3
4. ก่อนการก่อสร้างนายช่างควบคุมงานจะต้องตรวจสอบรายละเอียดของโครงสร้างสะพานเดิม หากมีปัญหา
   ให้อยู่ในดุลพินิจของศูนย์ก่อสร้างและบูรณะสะพานที่ 3
5. มิติกับค่าระดับหน่วยเป็นเมตร นอกจากระบุเป็นอย่างอื่น

ฝ่ายสำรวจและออกแบบ	
หมายเลขแบบ	SE- 64-346-002

งานบำรุงรักษาสะพาน (งานซ่อมโครงสร้างสะพาน)
ทางหลวงหมายเลข 346
ตอน แยกนพวงค์ – บางเลน
ที่ กม35+273 LT,กม35+275 RT

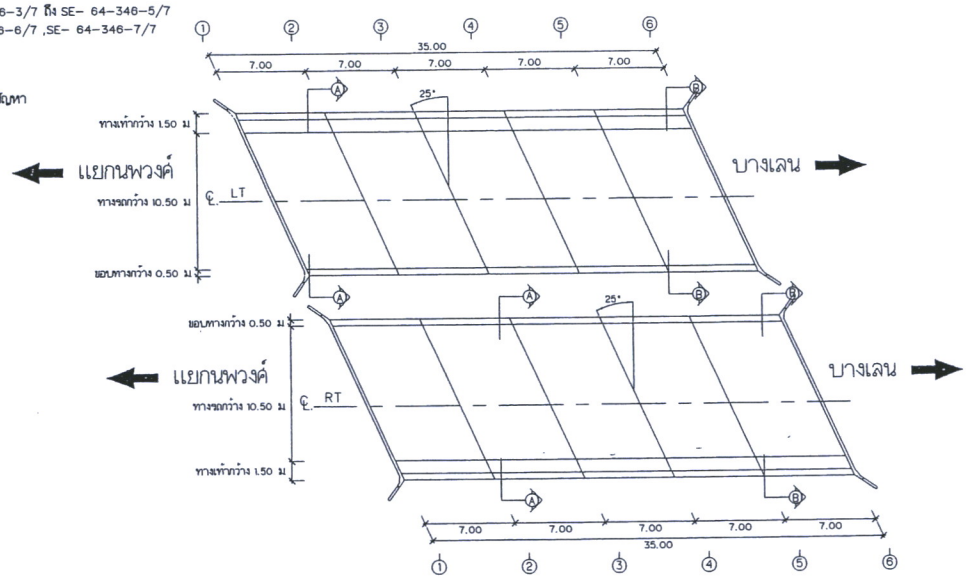

แปลน
มาตราส่วน 1: 400

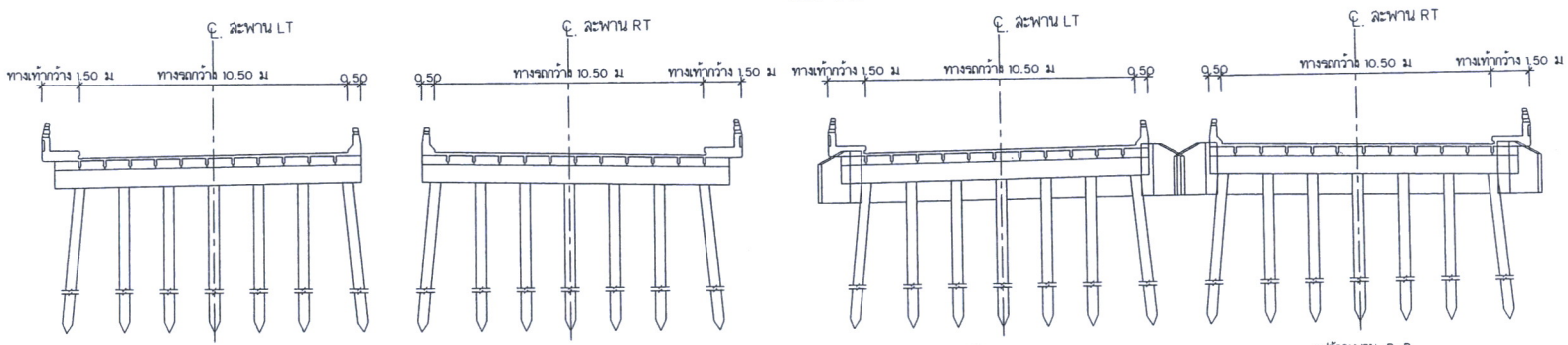

รูปตัดสะพาน A-A
มาตราส่วน 1:200

รูปตัดสะพาน B-B
มาตราส่วน 1:200

รูปตัดสะพาน A-A
มาตราส่วน 1:200

รูปตัดสะพาน B-B
มาตราส่วน 1:200

ศูนย์ก่อสร้างและบูรณะสะพานที่ 3 กรมทางหลวง			
เขียนแบบ	ธีระพงศ์	คัด	ธีระพงศ์
ออกแบบ		ตรวจ	วบศ
เห็นชอบ			/ /
อนุมัติ			๑ ๕ พ.ค. ๒๕๖๔
	ผศ ลล 3		

ฝ่ายสำรวจและออกแบบ	
หมายเลขแบบ	SE- 64-346-003

งานบำรุงรักษาละพาน (งานซ่อมโครงสร้างละพาน)
ทางหลวงหมายเลข 346
ตอน แยกนพวงค์ - บางเลน
ที่ กม.38+183 RT

บ-4.2
กรมทางหลวง
รายการก่อสร้าง

1. ละพานคอนกรีตเสริมเหล็ก ขนาด (2x10.00)+(1x20.00)+(2x10.00) = 60.00 เมตร RT
   ทางรถกว้าง 10.50 ม ทางเท้าด้านซ้ายกว้าง 1.50 ม ขอบทางด้านขวากว้าง 0.50 ม
2. แบบซ่อมโครงสร้างละพานและแผนผังการเบี่ยงการจราจร ให้เป็นไปตามมาตรฐานดังนี้

   แบบโครงการบำรุงรักษาและบูรณะละพาน (ซ่อมโครงสร้าง) ตามแบบเลขที่ SE- 64-346-3/7 ถึง SE- 64-346-5/7
   แผนผังการเบี่ยงการจราจร ตามแบบเลขที่ SE- 64-346-6/7 ,SE- 64-346-7/7

3. ในกรณีที่ตัวเลขแสดงค่าต่างๆในแบบนี้คลาดเคลื่อนไปจากหลักวิศวกรรม นายช่างควบคุมงาน
   จะต้องพิจารณาแก้ไขได้ตรับความเห็นชอบของศูนย์สร้างและบูรณะละพานที่ 3
4. ก่อนการก่อสร้างนายช่างควบคุมงานจะต้องตรวจสอบรายละเอียดของโครงสร้างละพานเดิม หากมีปัญหา
   ให้อยู่ในดุลพินิจของศูนย์สร้างและบูรณะละพานที่ 3
5. มิติกับค่าระดับหน่วยเป็นเมตร นอกจากระบุเป็นอย่างอื่น

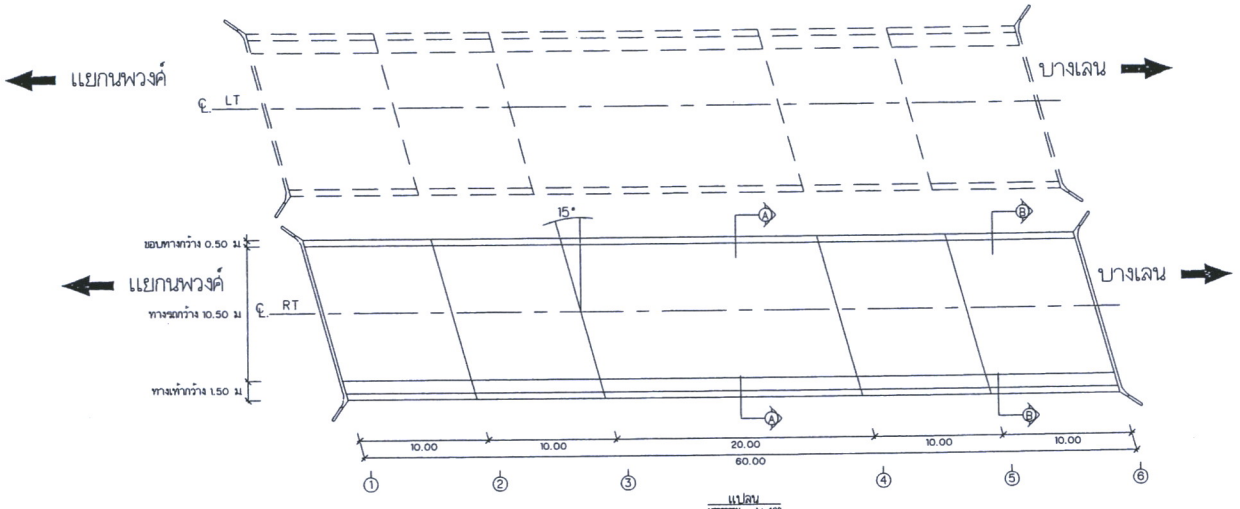

แปลน
มาตราส่วน 1 : 400

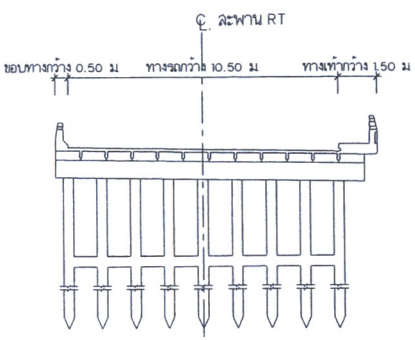

รูปตัดละพาน A-A
มาตราส่วน 1:200

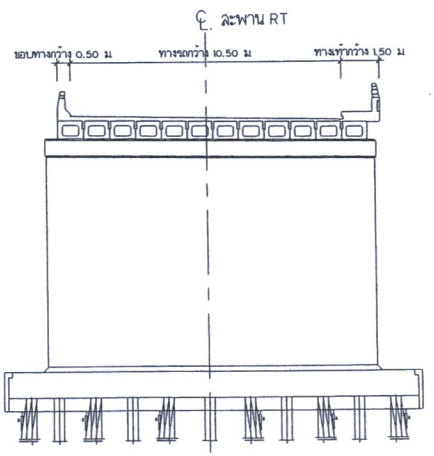

รูปตัดละพาน B-B
มาตราส่วน 1:200

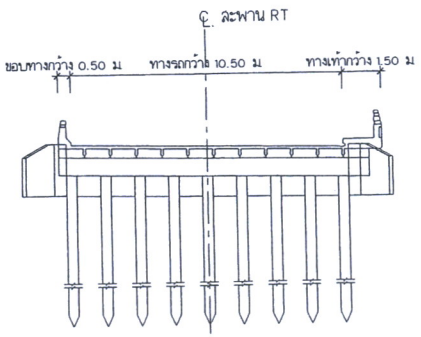

รูปตัดละพาน C-C
มาตราส่วน 1:200

ศูนย์สร้างและบูรณะละพานที่ 3 กรมทางหลวง		
เขียนแบบ ธีระพงศ์	คัด ธีระพงศ์	
ออกแบบ	ตรวจ	วบค
เห็นชอบ	วศ.ชล.3.1	../../..
อนุมัติ	ผศ.ชล.3	๑๔ พ.ค. ๒๕๖๔

ฝ่ายสำรวจและออกแบบ	
หมายเลขแบบ	SE- 64-346-004

งานบำรุงรักษาละพาน (งานซ่อมโครงสร้างละพาน)
ทางหลวงหมายเลข 346
ตอน แยกนพวงค์ – บางเลน
ที่ กม 41+566 LT, กม 41+561 RT

บ-4.2
กรมทางหลวง
รายการก่อสร้าง

1. ละพานคอนกรีตเสริมเหล็ก ขนาด (3x7.00) = 21.00 เมตร (LT,RT)
   ทางรถกว้าง 10.50 ม ทางเท้าด้านซ้ายกว้าง 1.50 ม ขอบทางด้านขวากว้าง 0.50 ม
2. แบบซ่อมโครงสร้างละพานและแผนผังการเบี่ยงการจราจร ให้เป็นไปตามมาตรฐานดังนี้

   แบบโครงการบำรุงรักษาและบูรณะละพาน (ซ่อมโครงสร้าง) ตามแบบเลขที่ SE- 64-346-3/7 ถึง SE- 64-346-5/7
   แผนผังการเบี่ยงการจราจร ตามแบบเลขที่ SE- 64-346-6/7 ,SE- 64-346-7/7
3. ในกรณีที่ตัวเลขแสดงค่าต่างๆในแบบนี้คลาดเคลื่อนไปจากหลักวิศวกรรม นายช่างควบคุมงาน จะต้องพิจารณาแก้ไขโดยได้รับความเห็นชอบของศูนย์สร้างและบูรณะละพานที่ 3
4. ก่อนการก่อสร้างนายช่างควบคุมงานจะต้องตรวจสอบรายละเอียดของโครงสร้างละพานเดิม หากมีปัญหาให้อยู่ในดุลพินิจของศูนย์สร้างและบูรณะละพานที่ 3
5. มิติกับค่าระดับหน่วยเป็นเมตร นอกจากระบุเป็นอย่างอื่น

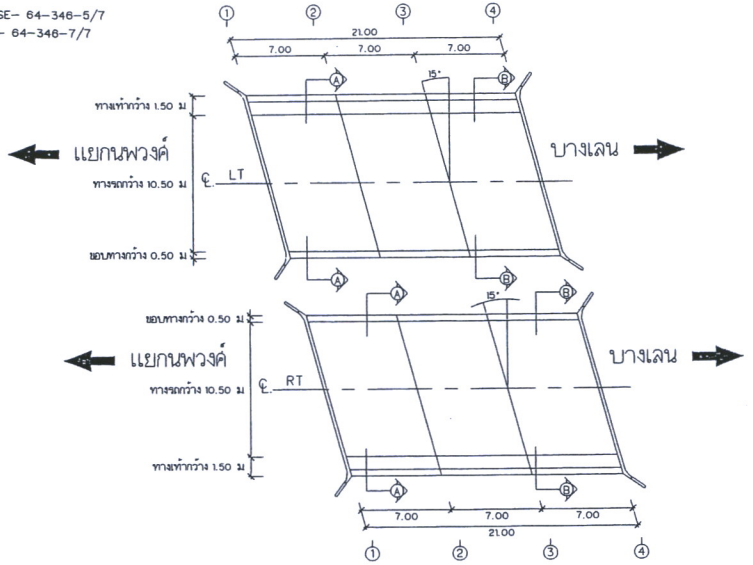

แปลน
มาตราส่วน 1 : 400

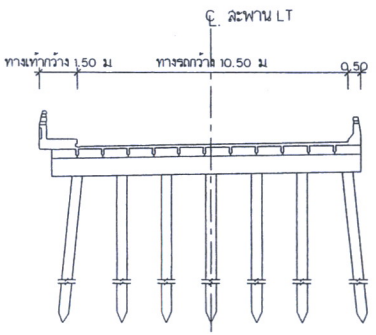

รูปตัดละพาน A-A
มาตราส่วน 1:200

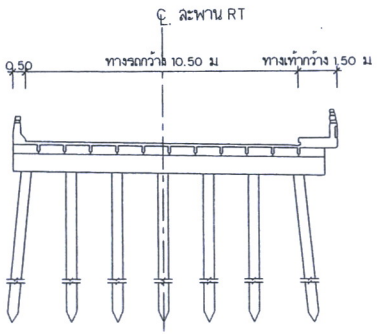

รูปตัดละพาน B-B
มาตราส่วน 1:200

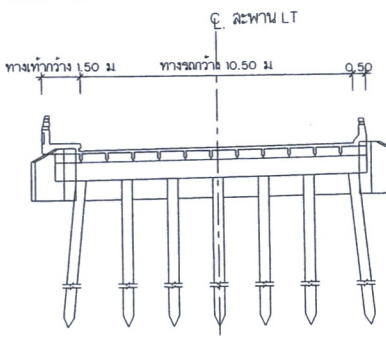

รูปตัดละพาน A-A
มาตราส่วน 1:200

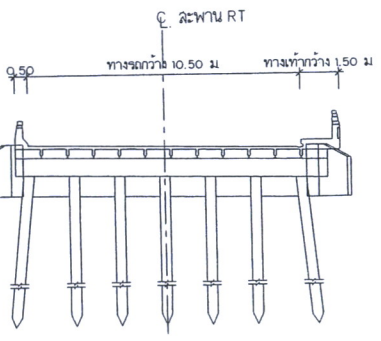

รูปตัดละพาน B-B
มาตราส่วน 1:200

ศูนย์สร้างและบูรณะละพานที่ 3 กรมทางหลวง		
เขียนแบบ ธีระพงศ์	คัด ธีระพงศ์	
ออกแบบ	ตรวจ / รู้	วบค.
เห็นชอบ	วธ.ลส 3.1	...../...../.....
อนุมัติ	ผค.ลส 3	๑๔ พ.ค. ๒๕๖๔